RUBINETTERIE UTENSILERIE BONOMI

	Компания	4	КОМПАНИЯ
	Газ	16	ГАЗ
	Индустрия	28	ИНДУСТРИЯ
	Пневматика	48	ПНЕВМАТИКА
	Вода	58	ВОДА
	Вода питьевая	86	ВОДА ПИТЬЕВАЯ
	Резьба специальная	94	РЕЗЬБА СПЕЦИАЛЬНАЯ
	Комплектующие	100	КОМПЛЕКТУЮЩИЕ

Большой опыт

Компания "RuB" является изготовителем кранов из латуни, в частности, шаровых кранов для газовых, водных, воздушных и масляных установок. Семейное предприятие, которое выросло и развивалось шаг за шагом и продолжает исследования для изучения рынка и удовлетворения потребностей клиентов. Особое внимание уделяется качеству: крупнейшие компании по сертификации и ведущие мировые производители подтверждают соответствие ISO9001 и PED.

Мы предлагаем услуги гарантированного качества, где использование современных технологий поднято на уровень искусства, проводим самые строжайшие тесты: на каждом нашем кране производится двойной тест на герметичность.

Миссия "RuB" по словам создателя компании и президента Сильвио Бономи: "Наша история базируется на вере, обязательствах и специализации , высоко оценивая профессионализм и сотрудничество, развиваем также интерес к покорению новых вершин. Эти основы всегда были ведущими для меня и с удовлетворением вижу таковые и у нового поколения, которое сейчас, вместе со мной, управляет компанией, чтобы быть для своих партнеров синонимом эффективности и надежности".

Сертифицированное качество

CERTIFICATE OF APPROVAL

RINNOVATO

This is to certify that the Quality Management System of:

Rubinetterie Utensilerie Bonomi S.r.l.
Via Padana Superiore, 27/29 - Frazione Ciliverghe
Mazzano - Brescia, Italy

has been approved by Lloyd's Register Quality Assurance
to the following Quality Management System Standards:

ISO 9001:2000
EN ISO 9001:2000
BS EN ISO 9001:2000
UNI EN ISO 9001:2000

The Quality Management System is applicable to:

Design, manufacturing and distribution of low pressure shut-off and regulation devices, related components and accessories industrial brass valves from 1/8" to 4" and related components and accessories, and product made to customer's specification.

Approval
Certificate No: LRC 160235

Original Approval: 22nd February 1995
Current Certificate: 13th November 2006
Certificate Expiry: 2nd November 2009

Issued by: Lloyd's Register Quality Assurance Italy S.r.l.

UKAS QUALITY MANAGEMENT 001

This document is subject to the provision on the reverse
71 Fenchurch Street, London EC3M 4BS United Kingdom. Registration number 1879370
This approval is carried out in accordance with the UKAS assessment and certification procedures and monitored by UKAS.
The use of the UKAS Accreditation Mark indicates Accreditation in respect of those activities covered by the Accreditation Certificate Number 001
Issue Number 15

Качество - это результат скомбинированной деятельеости различеых инициатив с общим обьективом полного удовлетворения клиентов.

Издеия RUB соответствуют Директиве 97/23 CE – Модуль B+D сертификация от PASCAL.

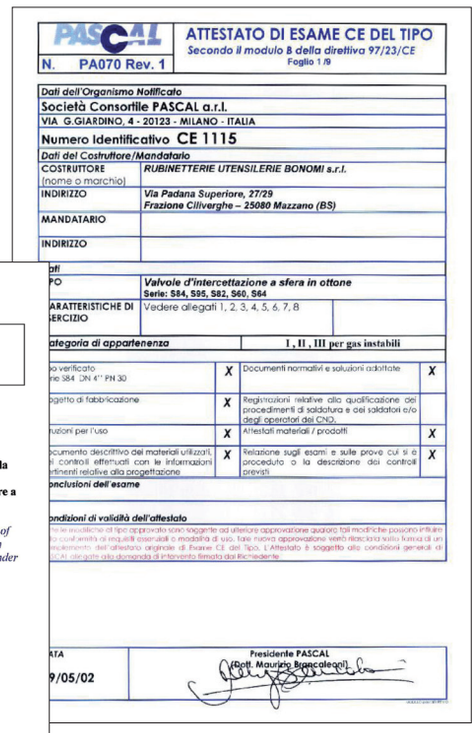

PASCAL

ATTESTATO DI ESAME CE DEL TIPO
Secondo il modulo B della direttiva 97/23/CE
Foglio 1 /9

N. PA070 Rev. 1

Dati dell'Organismo Notificato
Società Consortile PASCAL a.r.l.
VIA G.GIARDINO, 4 - 20123 - MILANO - ITALIA
Numero Identificativo CE 1115

Dati del Costruttore/Mandatario

COSTRUTTORE (nome o marchio)	*RUBINETTERIE UTENSILERIE BONOMI s.r.l.*
INDIRIZZO	*Via Padana Superiore, 27/29 Frazione Ciliverghe – 25080 Mazzano (BS)*
MANDATARIO	
INDIRIZZO	

...ati			
...FO	*Valvole d'intercettazione a sfera in ottone Serie: S84, S95, S82, S60, S64*		
...ARATTERISTICHE DI ...ERCIZIO	Vedere allegati 1, 2, 3, 4, 5, 6, 7, 8		
...ategoria di appartenenza	I , II , III per gas instabili		
...o verificato ...ne S84 DN 4" PN 30	X	Documenti normativi e soluzioni adottate	X
...ggetto di fabbricazione	X	Registrazioni relative alla qualificazione dei procedimenti di saldatura e dei saldatori e/o degli operatori del CND.	
...uzioni per l'uso	X	Attestati materiali / prodotti	X
...ocumento descrittivo dei materiali utilizzati, ...i controlli effettuati con le informazioni ...rtinenti relative alla progettazione	X	Relazione sugli esami e sulle prove cui si è proceduto o la descrizione dei controlli previsti	X

...onclusioni dell'esame

...ondizioni di validità dell'attestato

...ATA ...9/05/02

Presidente PASCAL
(Dott. Maurizio Brancaleoni)

PASCAL

ATTESTATO APPROVAZIONE SISTEMA GARANZIA QUALITA' PRODUZIONE
Total Quality System Approval Certificate
N° 008 – 97/23/CE- D

PASCAL
ORGANISMO NOTIFICATO N. 1115
Notified Body n. 1115

Pascal, visto l'esito delle verifiche condotte in conformità all'allegato III della direttiva 97/23/CE, Modulo D, attesta che il sistema qualità applicato dal fabbricante per la fabbricazione, l'ispezione finale e la prova delle attrezzature a pressione di seguito elencate, soddisfa le richieste della direttiva stessa.

Pascal, on the basis of the assessment performed in accordance to the annex III of the directive 97/23/EC, Module D, attests that the Quality Management System operated by the Manufacturer for manufacture, final inspection and tests of the under listed pressure equipment satisfies the applicable directive provisions

Fabbricante/*Manufacture*

RUBINETTERIE UTENSILERIE BONOMI s.r.l.
Via Padana Superiore, 27/29
Frazione Ciliverghe – 25080 Mazzano (BS)

Per i seguenti prodotti/ *for the following products*

Valvole d'intercettazione a sfera in ottone
Serie: S84, S95, S82, S60, S64

Prima emissione 30/05/02
First emission data/*date*

Emissione corrente 30/05/02
Current issue data/*date*

Dr. Maurizio Brancaleoni
PASCAL NB 1115

Издеия RUB одобрены ведущими интернациональными сертифицикационными службами.

Deutsche Vereinigugn des Gas und Wasserfaches e.V. Technisch-wissenschaftlicher Verein	DVGW
Schweizerischer Verein des Gas und Wasserfaches	SVGW SSIGE
Water Regulation Advisory Scheme	WRAS Water Regulations Advisory Scheme
BG Technology Certification Services	British Gas
Swedcert AB	
ETA Danmark - DS Certificering A/S	ETA DANMARK
Danish Governmental Gas Institute	
Sintef Byggforsk	PS 0084
Valtion Teknillinen Tutkimuskeskus	STF
Underwriter Laboratories Inc.	UL
CSA International	US
Factory Mutual Research Corporation	FM APPROVED
Underwriter Laboratories Inc.	C UL
CSA International	C US
Japan L.P. Gas Appliances Inspection Association	LIA
The Australian Gas Association	
Система сертификации ГОСТ Р. Госстандарт России.	
Федеральная служба по надзору в сфере защиты прав потребителей и благополучия человока.	
Public Utilities Board	
Suruhanjaya Tenaga	Suruhanjaya Tenaga

Политика фирмы

- Изделия марки RuB производятся 100% в Италии.
- Благодаря высоко автоматизированным процессам производственным и логистическим, RuB гарантирует максимальный КПД и надежность продукции.
- RuB финансово-устойчивая компания, мотивированный и гибкий персонал.
- Кроме гарантии на продукцию сверх установленных норм, предлагаем широкую страховую защиту.
- Поддержка технического персонала.
- Тесное сотрудничество по специализированным проектам "OEM".
- Персонал, принимающий ответственные решения доступен для прямых контактов.
- Полная поддержка дистрибьюторов.

Особенности проектирования

- Ручные шаровые краны спроектированы для проведения минимум 25.000 маневров без утечек и полным КПД.
- Шаровые краны с электроприводом спроектированы для проведения минимум 100.000 маневров без утечки.
- Устойчивость к взрыванию в 4 раза выше допустимого давления.
- Полное внимание к заявкам клиентов.

Анимация «Школа кранов RuB» в разделе Download Area на сайте www.rubvalves.com

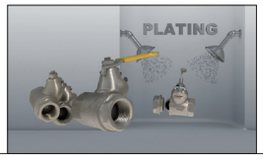

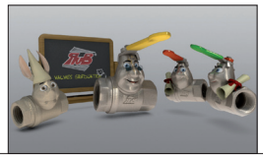

По заявкам

- Сфера, рукоятка и шток выполнены из нержавеющей стали.
- Все компоненты из латуни DZR.
- Автоматический выхлоп давления на выходе крана.
- Кран морозоустойчивый.
- Выхлоп двойной боковой.
- Краны для противопожарного использования.
- Соответствии DIN 3202 M3, DIN 3430 и/или DIN3357.
- Соединение фланцевое ISO5211 для электропривода.
- Рукоятка автоматического закрытия.
- Специальные уплотнители сферы для особых применений кранов.
- Прокладка сферы с усиленным PTFE.
- Блокирующее замочное устройство (защищено авторскими правами).
- Блокирующее устройство рукоятки-бабочки при закрытом крана.
- Короткая рукоятка для установки в местах с ограниченными площадями.
- Блокирующее устройство овальной рукоятки.
- “Memory stop” - установка для частичного открытия крана.
- Удлиненный шток для термической изоляции.
- Разработки для использования с насыщенным паром.
- Специальные присоединения для установки приборов.
- Краны применяемые с кислородом.

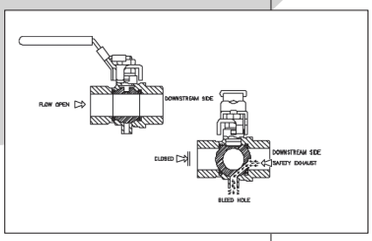

100%-ое итальянское производство

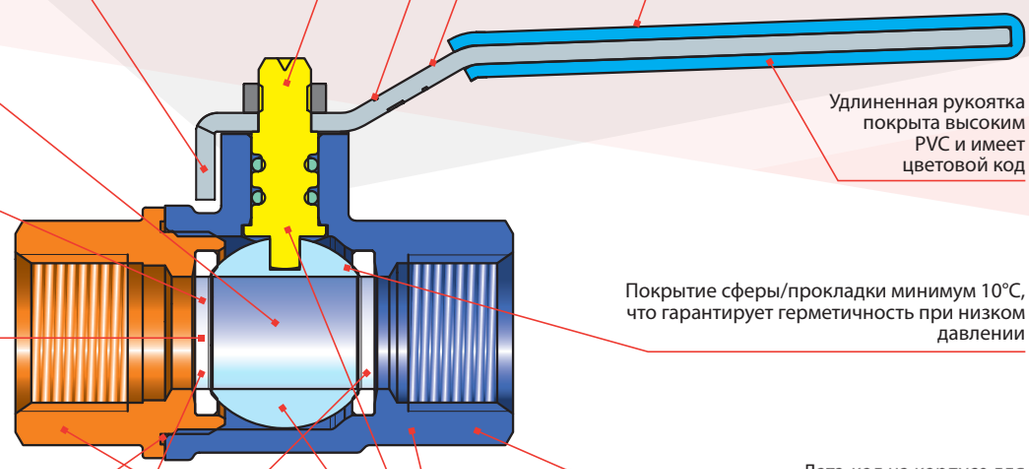

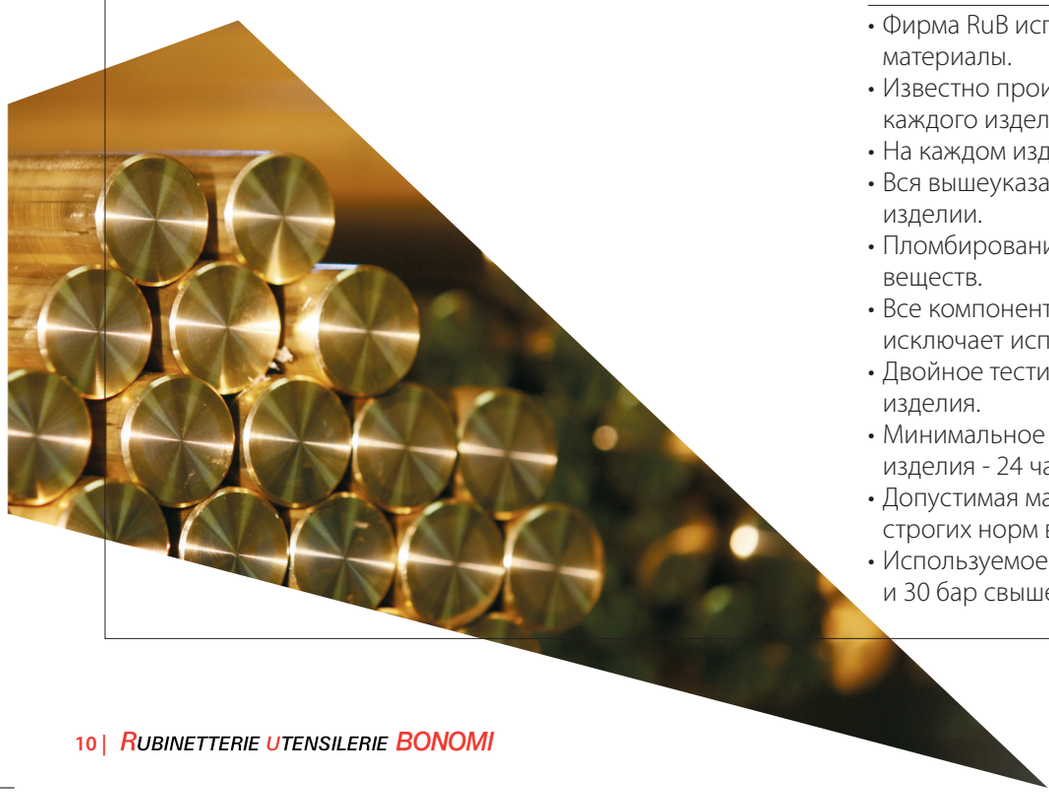

Процесс

- Фирма RuB использует только сертифицированные материалы.
- Известно происхождение первичных материалов каждого изделия.
- На каждом изделии присутствует дата изготовления.
- Вся вышеуказанная информация маркирована на изделии.
- Пломбирование кранов используемых для опасных веществ.
- Все компоненты и производственный процесс в целом исключает использование силикона.
- Двойное тестирование герметичности каждого изделия.
- Минимальное время технического контроля каждого изделия - 24 часа.
- Допустимая максимальная утечка в 40 раз ниже самых строгих норм в газовой промышленности.
- Используемое рабочее давление 40 бар до 2 дюймов и 30 бар свыше.

Характеристики и особенности

- В добавление к склеиванию используется процесс металлической проницаемости (защищено авторскими правами) между корпусом и муфтой.
- Высокая устойчивость к скручиванию муфты и корпуса.
- Высокая устойчивость к сгибанию и вращению в соответствии с нормой Ansi B16.33.
- Покрытие сферы/прокладки минимум 10°C,что на 25% выше установленной нормы EN331.
- PTFE беспримесный авто смазочный материал.
- OR из FPM обеспечивают высокую химическую совместимость.
- Гибкий уплотнитель с бортом.
- Не выбиваемый под давлением шток.
- Три уплотнителя на штоке изделий свыше 2".
- Рукоятка может быть разобрана в момент нахождения крана под давлением.
- Рукоятка имеет защитную обработку Geomet ® .
- Сиенка утолщена и увеличен класс твердости.
- Удлиненная рукоятка покрыта высоким PVC и имеет цветовой код.
- Лазерная нестираемая маркировка.
- Рукоятка и шток одновременно указывают положение сферы.
- Держатели на корпусе исключают скручивание штока.
- Как в закрытом, так и открытом положении крана, на шток не оказывается давление.
- В процессе маневра металлические части не вступают в контакт между собой.
- Легкое вращение, как при первом, так и последующих маневрах.
- Система двойной прокладки позволяет использовать кран в двухстороннем направлении.
- Нет необходимости в техническом обслуживании.
- Визуальная идентификация резьбы.
- Полное никелирование/хромирование каждого элемента.
- Гальванизированная обработка согласно норм.
- Обширный ряд температурных режимов.
- Присоединения по нормам ISO7/1, ISO228, EN10226-1 [DIN2999], Ansi B1.20.1 NS 1759, ISO 2016, EN 1252-2,NKB NR.12.

Система качества

- Фирма организована в соответствии с ISO9001 2000 PED 9723 CE.
- Продукция одобрена: 90/396/EEC, ACS, AG201, ANSI B16.33, ANSI B16.44, ANSI Z21.15, ANSI/NSF 61, AS4617-04, BBR:DOMESTIC WATER, CGA3.16, CGA 9.1-M97, CGA CR91-002, CGA Publication S-1.1, CLASS 1140, DANISH GAS REGULATIONS SECTION C-2, DIN 3383/1, DIRECTIVE 97/23/CE, EN1254/1, EN331, EN1775 (Annex A clause2), MSS SP-110, NBK 12, NBK 13, UL Subject 258, UL125, UL 842, WW-V-35C WW-V-35B.
- Ежедневно проводится свыше 400.000 тестов.
- Минимальное время технического контроля каждого изделия - 24 часа.

Химическая совместимость основных элементов

Химическая совместимость Элемнт	Латунь	PTFE (Teflon®)	FPM (Viton®)	Nylon	EPDM	NBR (Buna N)	Герметик
Вода	A	A	A	A	A	A	A
Вода морская	C	A	A	B	A	A	A
Этиловый спирт	B	A	A	A	A	C	A
Воздух	A	A	A	A	A	A	A
Азот	A	A	A	A	B	A	A
Бензин (без Pb)	A	A	A	A	D	C	A
Бутан	A	A	A	A	D	B	A
Гелий (газ)	B	A	B	-	B	B	A
Дизель	A	A	A	A	D	A	A
Глицерин	B	A	B	A	A	B	A
Сжиженные углеводородные газы (СУГ)	A	A	A	A	D	A	A
Газ природный	B	A	A	A	D	A	A
Гликоль	B	A	A	-	A	B	A
Керосин	A	A	A	A	D	A	A
Лигроин	B	A	A	A	D	C	A
Масла минеральные	B	A	A	A	D	A	A
Кислород	A	A	A	D	A	B	D
Нефть	B	A	A	A	D	A	A
Пар (100°C)	A	A	C	-	B	D	A
Краска	A	A	B	-	D	D	A

Совместимость: A= отличная B=хорошая C=низкая D=не примеять
- = нет информации.
Более полная информация в разделе
Download Area на нашем сайте www.rubvalves.com

Политика качества

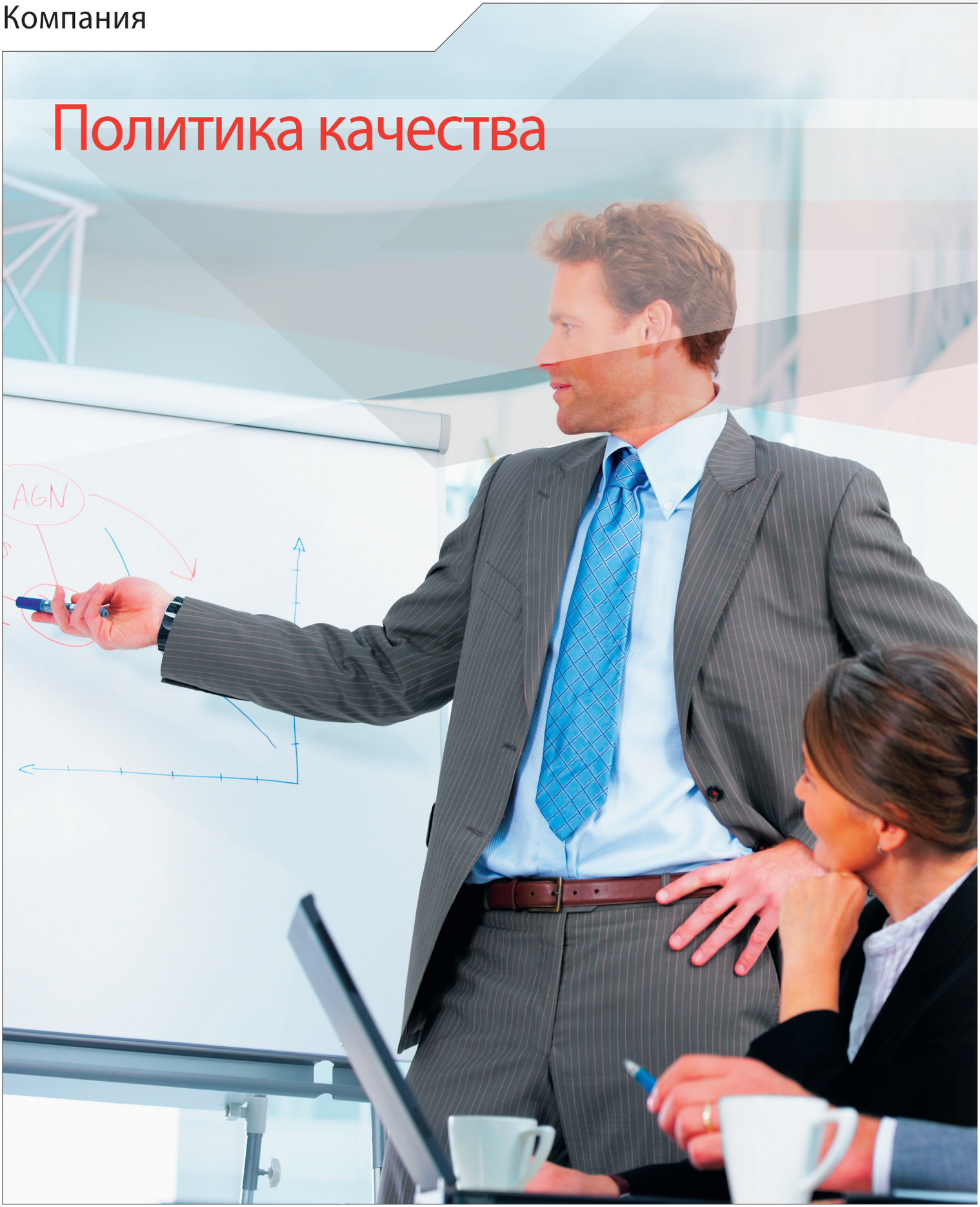

УДОВЛЕТВОРЕННОСТЬ КЛИЕНТОВ

Клиент выбирает нашу компанию за качество нашей продукции и наше обслуживание.

Удовлетворение потребностей клиентов является основной целью нашей компании.

ПОСТОЯННОЕ УЛУЧШЕНИЕ

Не останавливаться на достигнутых результатах.

Чиобы быть передовыми поставщиками, мы постоянно улучшаем методы нашей работы и качество нашей продукции.

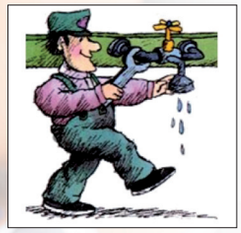

ЭФФЕКТИВНОСТЬ

Меньше ошибок и отходов, чтобы работать лучше и сокращать стоимость.

Каждый должен постоянно совершенствовать свою работу с целью повышения производительности, ликвидации потерь и несоответствий требованиям.

ДОЛГ И УЧАСТИЕ

для достижения наших целей, необходим честный и непрерывный профессиональный вклад каждого работника.

Каждый работник RuB должен нести ответственность за свою работу и гордиться полученными результатами, вносить идеи, творческий подход и компетентность.

RuB в мире

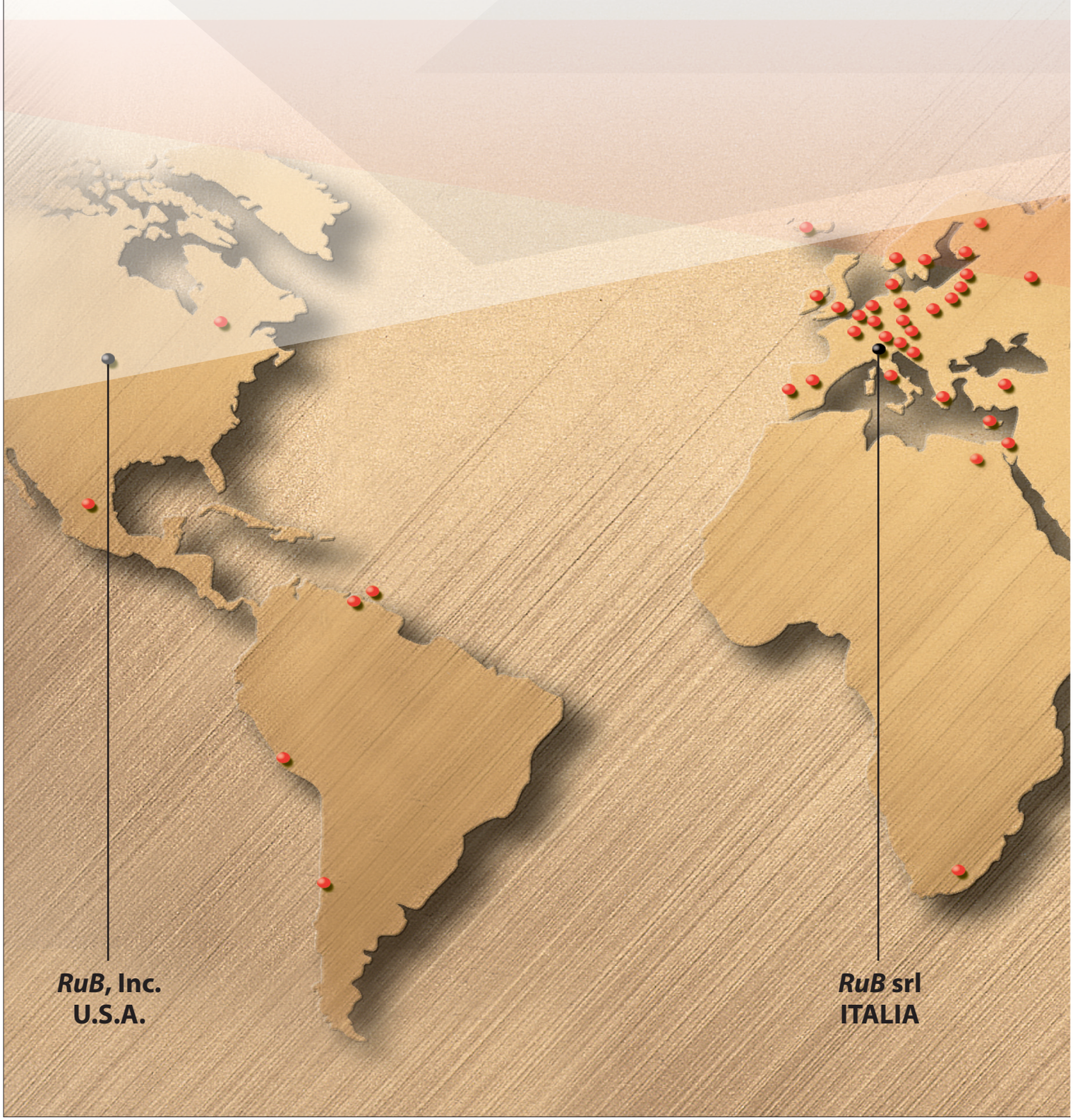

***RuB* srl**
Via Padana Superiore, 27/29
Frazione Ciliverghe
25080 Mazzano (Brescia) Italia
Tel. +39 030 212441
Fax +39 030 2629498
sales@rubvalves.com
www.rubvalves.com

***RuB*, Inc.**
5371 12th Avenue East
Shakopee, MN 55379-1896
U.S.A.
Tel. +1 (952) 857 1114
Fax + (952)857 1118
info@rubinc.com
www.rubinc.com

***RuB* k.k.**
Nk Uchi-kanda Building, 3rd floor,
1-14-5 Uchi-kanda, Chiyoda-Ku
101-0047 Tokyo
Giappone
Tel. +66.33.8500.14
rubkk@rubvalves.com
www.ovalve.com

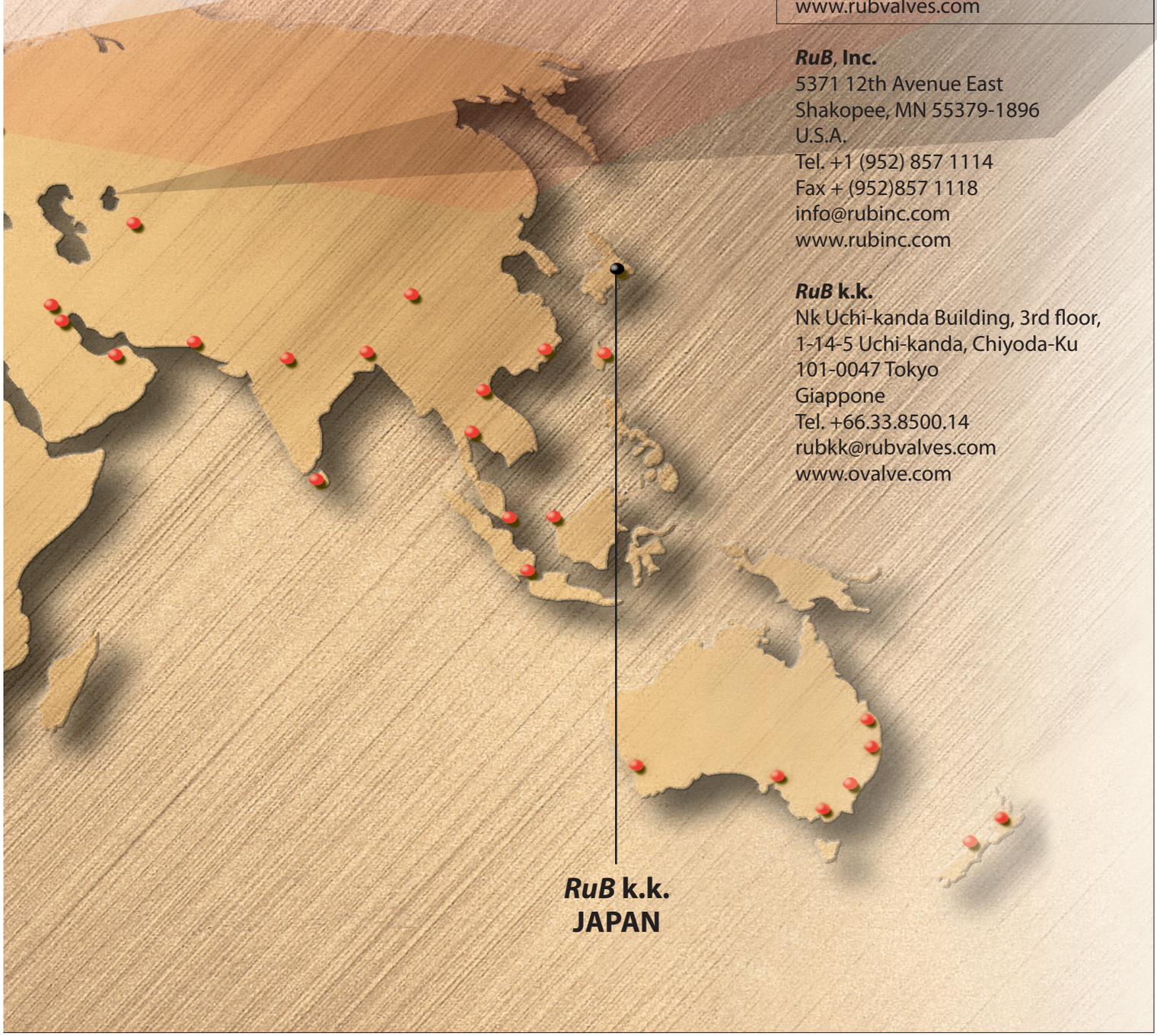

Газ

Газ

	Серия k60 Серия k84 Серия s.84EN331 Серия s.10	ГАЗ
	Серия s.33 Серия s.85 Серия s.100/101 Серия s.6400 – s.7400 Электро и пневмо приводы	ИНДУСТРИЯ
	Серия s.93 Серия s.34 Серия s.35 Серия s.3538	ПНЕВМАТИКА
	Серия s.90 Серия s.9036 Серия s.63 Серия s.81 Серия s.94 Серия s.96 Серия s.59 Серия s.110 Серия s.111 Серия s.123 Серия s.124 Серия s.126 Серия s.128 Серия s.142 Серия s.6090	ВОДА
	Серия s.20 Серия s.24 Серия s.28	ВОДА ПИТЬЕВАЯ
	Серия s.95 NPT Серия s.84 BSPT	РЕЗЬБА СПЕЦИАЛЬНАЯ
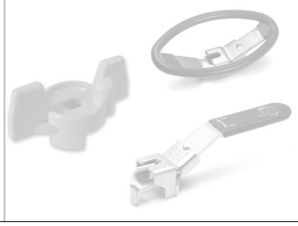	Рукоятки Рукоятки стальные Рукоятка левая Рукоятка «tronca» Memory Stop Рукоятки «бабочка» Рукоятка овальная Блокировка Удлиненный шток	КОМПЛЕКТУЮЩИЕ

k.60

латунный шаровой кран
полный проход 1/4”- 2”
тяжелая серия

Соответствие RoHS

Технические характеристики

- Латунный корпус и муфта изготавливаются методом горячего прессования, обрабатываются пескоструйным методом и склеиваются Loctite®;
- Длина крана соответствует норме DIN 3202 M3,
- Утверждено DVGW норма EN331 (D), SVGW (CH), Danmarks Gasmateriel Provning (DK), European Council (EU), Гост (RU), СЭЗ (RU), Ростехнадзор (RU),
- Соответствует директиве Pressure Equipment Directive 97/23 CE module B+D by Pascal (1115),
- Латунный сплав соответствует нормам EN 12165 и EN 12164 (бывшие DIN 17660 и UNI 5705-65),
- Полная 100 %-ая проходимость потока,
- Не выбиваемый давлением никелированный шток,
- На штоке два O-Rings из FPM для максимальной надежности ,
- Нет необходимости в техническом обслуживании,
- Резьба EN10226-1, ISO 228 параллельная внутр,/внутр.
- Смазочный материал без силикона на всех уплотнителях,
- См. график рабочего давления применяемый без резких скачков температуры,
- Температура -40°C +170°C (внимание: замораживание веществ внутри крана приводит его к негодности),
- При использовании опасных веществ - температура от-20°C до +60°C , давление до 5 bar.

Варианты

- Удлиненный шток,
- Рукоятка-бабочка,
- Овальная рукоятка с блокирующим замочным устройством,
- Рукоятка из нержавеющей стали AISI 430,
- Рукоятка-рычаг с блокирующим замочным устройством.

По заявкам

- Шар и/или шток из нержавеющей стали AISI 316,
- Уплотнители PTFE с наполнением стекла,
- Персонализация по заявке клиента.

Компоненты

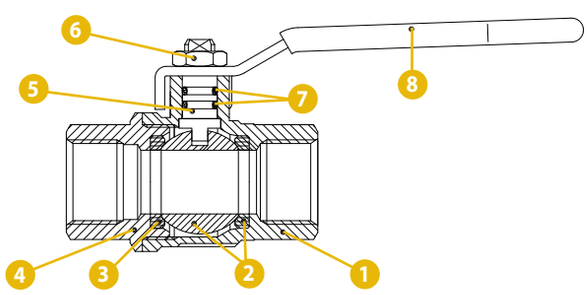

	составные компоненты	кол.	материал
1	Латунный никелированный корпус	1	CW617N
2	Уплотнитель шара	2	PTFE
3	Хромированный полированный шар	1	CW617N
4	Муфтовое соединение	1	CW617N
5	Шток никелированный	1	CW617N
6	Гайка обработанная Geomet ®	1	CB4FF
7	О-образное уплотнение	2	FPM
8	Металлическая рукоятка обработанная Geomet ®	1	DD11

Давление-Температура

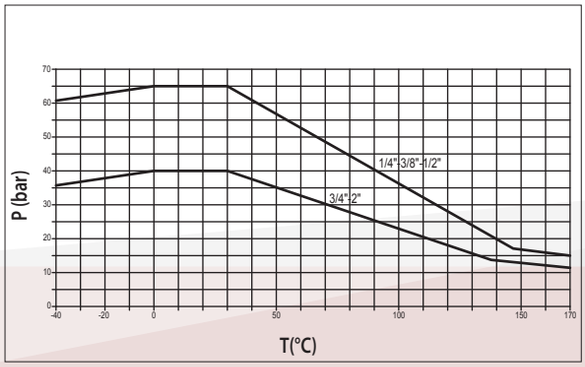

Потеря на трение

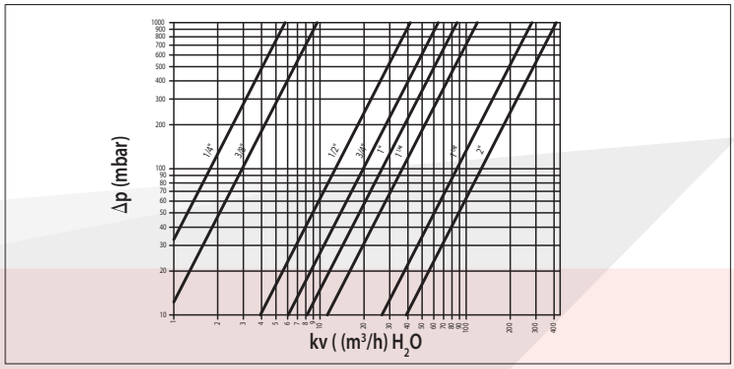

Рукоятка-рычаг

РЕЗЬБА ВНУТРЕННЯЯ - ВНУТРЕННЯЯ

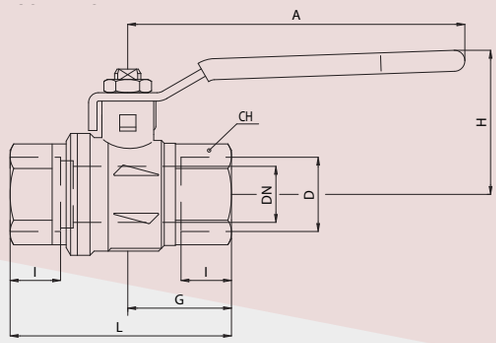

Код	S60B05	S60C05	S60D05	S60E05	S60F05	S60G05	S60H05	S60I05			
D (pollici)	1/4	3/8	1/2	3/4	1	1 1/4	1 1/2	2			
DN (mm)	8	10	15	20	25	32	40	50			
I (mm)	12.5	12.5	15.5	18	21	23	24.5	26.5			
L (mm)	50	60	75	80	90	110	120	140			
G (mm)	25.5	25.5	30.5	37	45.5	52	59	67.5			
A (mm)	82	82	100	120	120	158	158	158			
H (mm)	40	40	43	51	55.5	75	81	88			
CH (mm)	22	22	27	32	41	50	55	70			
PN (bar)	65	65	65	40	40	40	40	40			

Рукоятка-бабочка

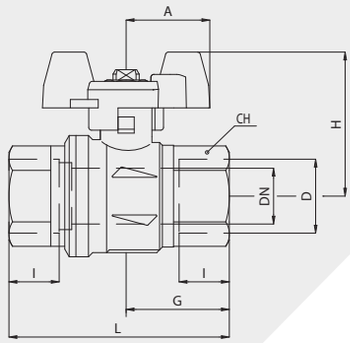

Код	S60B16	S60C16	S60D16	S60E16	S60F16	S60G16	S60H16	S60I16			
D (pollici)	1/4	3/8	1/2	3/4	1	1 1/4	1 1/2	2			
DN (mm)	8	10	15	20	25	32	40	50			
I (mm)	12.5	12.5	15.5	18	21	23	24.5	26.5			
L (mm)	50	60	75	80	90	110	120	140			
G (mm)	25.5	25.5	30.5	37	45.5	52	59	67.5			
A (mm)	25	25	25	30	30	57	57	57			
H (mm)	40.5	40.5	43	51	55	83	89.5	96.5			
CH (mm)	22	22	27	32	41	50	55	70			
PN (bar)	65	65	65	40	40	40	40	40			

Рукоятка с блокирующим замочным устройством

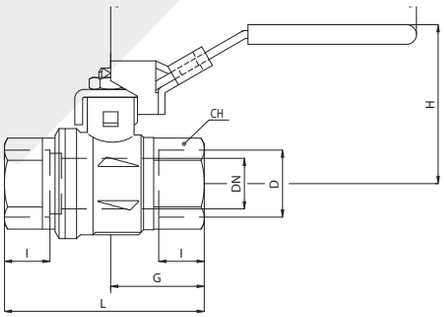

Код	S60B15	S60C15	S60D15	S60E15	S60F15	S60G15	S60H15	S60I15			
D (pollici)	1/4	3/8	1/2	3/4	1	1 1/4	1 1/2	2			
DN (mm)	8	10	15	20	25	32	40	50			
I (mm)	12.5	12.5	15.5	18	21	23	24.5	26.5			
L (mm)	50	60	75	80	90	110	120	140			
G (mm)	25.5	25.5	30.5	37	45.5	52	59	67.5			
A (mm)	96	96	96	117	117	156.5	156.5	156.5			
H (mm)	48.5	48.5	51	61	65	78.5	85	92			
CH (mm)	22	22	27	32	41	50	55	70			
PN (bar)	65	65	65	40	40	40	40	40			

k.84

латунный шаровой кран полный проход 1/4”- 2”

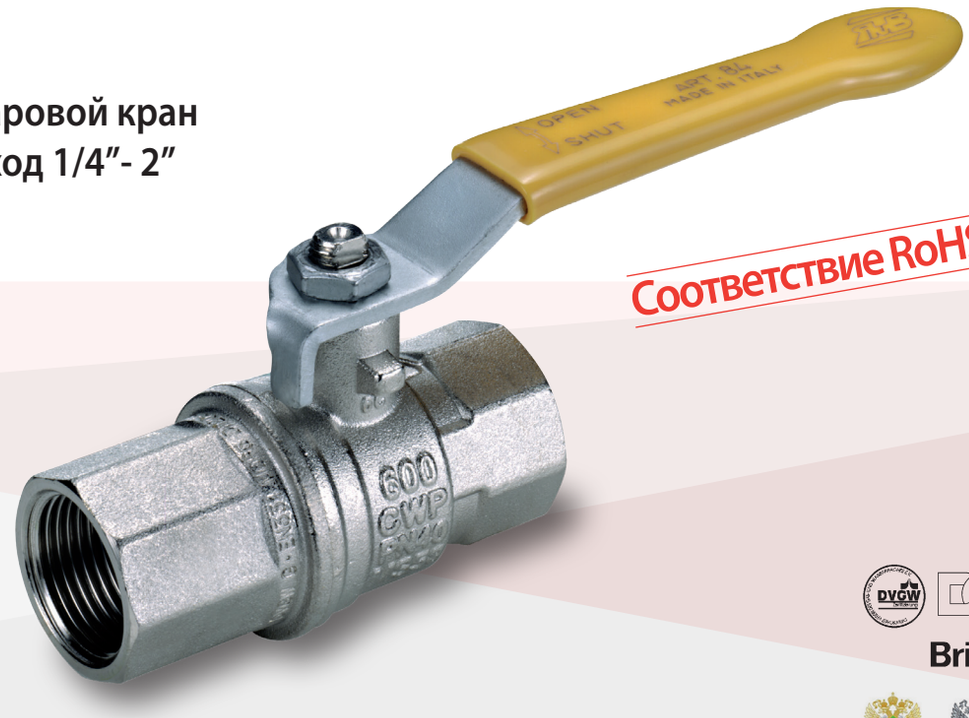

Соответствие RoHS

Технические характеристики

- Латунный корпус и муфта изготавливаются методом горячего прессования, обрабатываются пескоструйным методом и склеиваются Loctite®;
- Длина крана соответствует норме DIN 3202 M3,
- Утверждено DVGW норма EN331 (D), SVGW (CH), Danmarks Gasmateriel Provning (DK), CE от British Gas (UK), Гост (RU) , СЭЗ (RU), Ростехнадзор (RU),
- Соответствует директиве Pressure Equipment Directive 97/23 CE module B+D by Pascal (1115),
- Латунный сплав соответствует нормам EN 12165 и EN 12164 (бывшие DIN 17660 и UNI 5705-65),
- Полная проходимость потока согласно DIN 3357,
- Не выбиваемый давлением никелированный шток,
- На штоке два O-Rings из FPM для максимальной надежности ,
- Нет необходимости в техническом обслуживании,
- Резьба EN10226-1, ISO 228 параллельная внутр,/внутр.
- Смазочный материал без силикона на всех уплотнителях,
- См. график рабочего давления применяемый без резких скачков температуры,
- Температура -40°C +170°C (внимание: замораживание веществ внутри крана приводит его к негодности).
- При использовании опасных веществ - температура от-20°C до +60°C , давление до 5 bar.

Варианты

- Удлиненный шток,
- Рукоятка-бабочка,
- Овальная рукоятка с блокирующим замочным устройством,
- Рукоятка из нержавеющей стали AISI 430,
- Рукоятка-рычаг с блокирующим замочным устройством.

По заявкам

- Шар и/или шток из нержавеющей стали AISI 316,
- Уплотнители PTFE с наполнением стекла,
- Персонализация по заявке клиента,

Компоненты

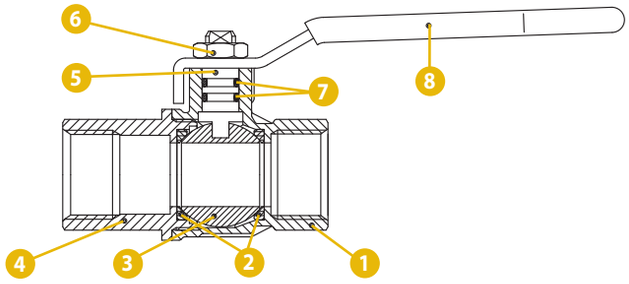

	составные компоненты	кол.	материал
1	Латунный никелированный корпус	1	CW617N
2	Уплотнитель шара	2	PTFE
3	Хромированный полированный шар	1	CW617N
4	Муфтовое соединение	1	CW617N
5	Шток никелированный	1	CW617N
6	Гайка обработанная Geomet ®	1	CB4FF
7	О-образное уплотнение	2	FPM
8	Металлическая рукоятка обработанная Geomet ®	1	DD11

Давление-Температура

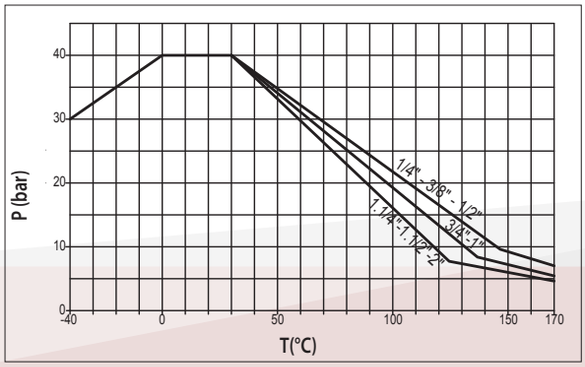

Потеря на трение

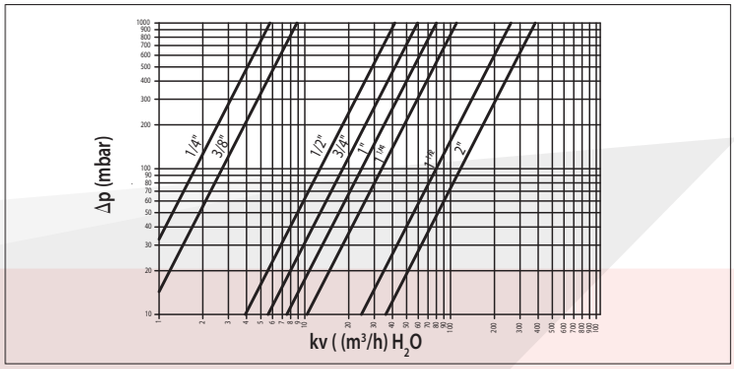

Рукоятка-рычаг

РЕЗЬБА ВНУТРЕННЯЯ - ВНУТРЕННЯЯ

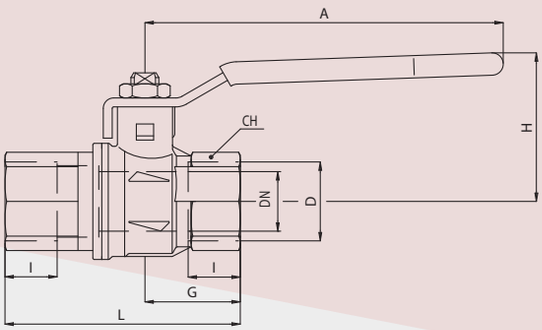

Код	S84B05	S84C05	S84D05	S84E05	S84F05	S84G05	S84H05	S84I05			
D (pollici)	1/4	3/8	1/2	3/4	1	1 1/4	1 1/2	2			
DN (mm)	8	10	15	20	25	32	40	50			
I (mm)	12	12	15.5	17	21	23	23	26.5			
L (mm)	50	60	75	80	90	110	120	140			
G (mm)	22.5	22.5	29.5	32	40.5	46.5	51	60.5			
A (mm)	82	82	100	120	120	158	158	158			
H (mm)	38	38	43	50	54	73	79	86			
CH (mm)	20	20	25	31	40	49	54	68.5			

Рукоятка-бабочка

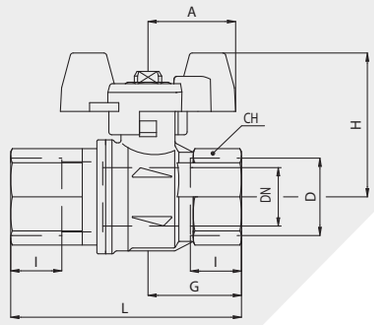

Код	S84B16	S84C16	S84D16	S84E16	S84F16	S84G16	S84H16	S84I16			
D (pollici)	1/4	3/8	1/2	3/4	1	1 1/4	1 1/2	2			
DN (mm)	8	10	15	20	25	32	40	50			
I (mm)	12	12	15.5	17	21	23	23	26.5			
L (mm)	50	60	75	80	90	110	120	140			
G (mm)	22.5	22.5	29.5	32	40.5	46.5	51	60.5			
A (mm)	25	25	25	30	30	57	57	57			
H (mm)	39	39	43	49.5	53.5	84.5	90.5	97.5			
CH (mm)	20	20	25	31	40	49	54	68.5			

Рукоятка с блокирующим замочным устройством

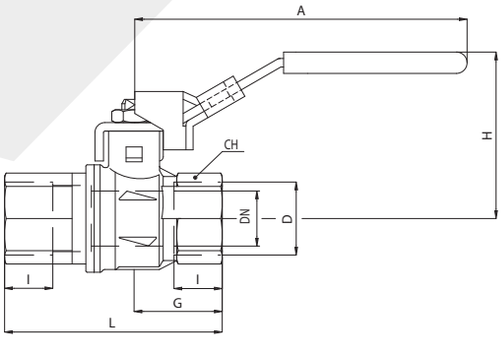

Код	S84B65	S84C65	S84D65	S84E65	S84F65	S84G65	S84H65	S84I65			
D (pollici)	1/4	3/8	1/2	3/4	1	1 1/4	1 1/2	2			
DN (mm)	8	10	15	20	25	32	40	50			
I (mm)	12	12	15.5	17	21	23	23	26.5			
L (mm)	50	60	75	80	90	110	120	140			
G (mm)	22.5	22.5	29.5	32	40.5	46.5	51	60.5			
A (mm)	96	96	96	117	117	156.5	156.5	156.5			
H (mm)	46.5	46.5	51	59.5	63.5	77	83	90			
CH (mm)	20	20	25	31	40	49	54	68.5			

s.84 EN331

латунный шаровой кран полный проход 1/4”- 4”

Соответствие RoHS

Технические характеристики

- Латунный корпус и муфта изготавливаются методом горячего прессования, обрабатываются пескоструйным методом и склеиваются Loctite®;
- **Утверждено** DVGW (D), SVGW (CH), British Gas (UK), Suruhajaya Tenaga (MY), Danish Board of European Technical Approval for Construction Products (DK), Гост (RU) , СЭЗ (RU), Ростехнадзор (RU), The Australian Gas Association (AUS), Factory Mutual (FM),
- Соответствует директиве **Pressure Equipment Directive** 97/23 CE module B+D by Pascal (1115),
- Латунный сплав соответствует нормам **EN 12165 и EN 12164** (бывшие DIN 17660 и UNI 5705-65),
- **Полная проходимость** потока согласно DIN 3357,
- **Не выбиваемый давлением никелированный шток,**
- На штоке два O-Rings из **FPM** для максимальной надежности ,
- **Нет необходимости в техническом обслуживании**,
- **Резьба EN10226-1, ISO 228** параллельная внутр,/внутр до 4”, внутр/наруж до 2”,
- **Смазочный материал без силикона** на всех уплотнителях,
- Рабочее **давление** без резких скачков температуры 40 bar (Kg/cm^2) до 2”, 30 bar свыше 2”,
- Температура **-40°C +170°C** (внимание: замораживание веществ внутри крана приводит его к негодности).
- При использовании опасных веществ - температура от -20°C до +60°C, давление до 5 bar.

Варианты

- Удлиненный **шток**,
- Рукоятка-**бабочка**,
- **Овальная рукоятка с блокирующим замочным устройством**,
- Рукоятка из **нержавеющей стали** AISI 430,
- Рукоятка-рычаг **с блокирующим замочным устройством.**

По заявкам

- **Уплотнители** PTFE с наполнением стекла,
- Персонализация по заявке клиента.

Компоненты

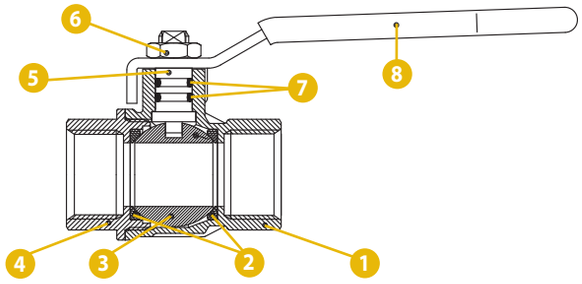

	Составные компоненты	Кол.	Материал
1	Латунный никелированный корпус	1	CW617N
2	Уплотнитель шара	2	PTFE
3	Хромированный полированный шар	1	CW617N
4	Муфтовое соединение	1	CW617N
5	Шток никелированный	1	CW617N
6	Гайка, покрытие Geomet ®	1	CB4FF
7	О-образное уплотнение	2	FPM
8	Металлическая рукоятка, покрытие Geomet ®	1	DD11

Давление-Температура

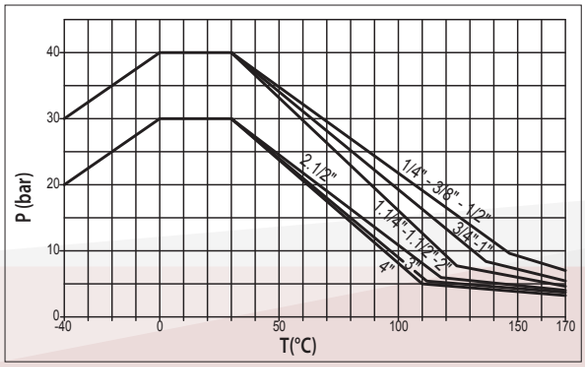

Потеря на трение

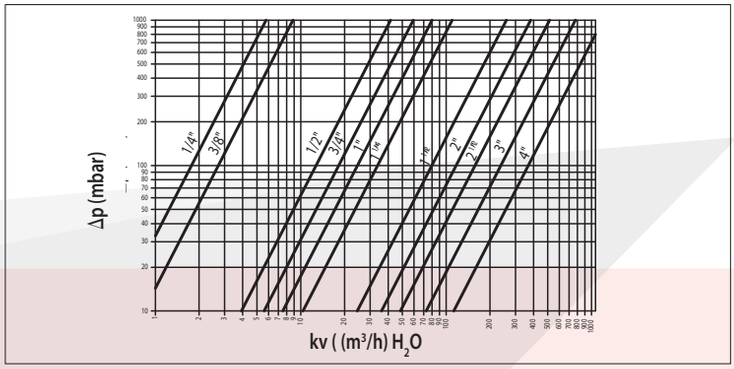

Рукоятка-рычаг

РЕЗЬБА ВНУТРЕННЯЯ - ВНУТРЕННЯЯ

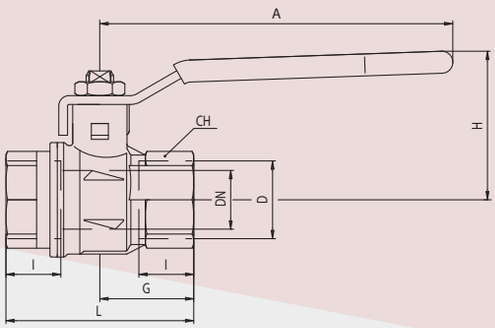

Код	S84B00	S84C00	S84D00	S84E00	S84F00	S84G00	S84H00	S84I00	S84L00	S84M00	S84N00
D (pollici)	1/4	3/8	1/2	3/4	1	1 1/4	1 1/2	2	2 1/2	3	4
DN (mm)	8	10	15	20	25	32	40	50	65	80	100
I (mm)	12	12	15.5	17	21	23	23	26.5	32	35	41.5
L (mm)	45	45	59	64	81	93	102	121	156	177	216
G (mm)	22.5	22.5	29.5	32	40.5	46.5	51	60.5	78	88.5	108
A (mm)	82	82	100	120	120	158	158	158	255	255	255
H (mm)	38	38	43	50	54	73	79	86	132	140	154
CH (mm)	20	20	25	31	40	49	54	68.5	85	99	125

Рукоятка-бабочка

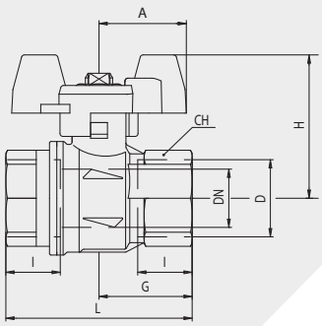

Код	S84B06	S84C06	S84D06	S84E06	S84F06	S84G06	S84H06	S84I06			
D (pollici)	1/4	3/8	1/2	3/4	1	1 1/4	1 1/2	2			
DN (mm)	8	10	15	20	25	32	40	50			
I (mm)	12	12	15.5	17	21	23	23	26.5			
L (mm)	45	45	59	64	81	93	102	121			
G (mm)	22.5	22.5	29.5	32	40.5	46.5	51	60.5			
A (mm)	25	25	25	30	30	57	57	57			
H (mm)	39	39	43	49.5	53.5	84.5	90.5	97.5			
CH (mm)	20	20	25	31	40	49	54	68.5			

Рукоятка с блокирующим замочным устройством

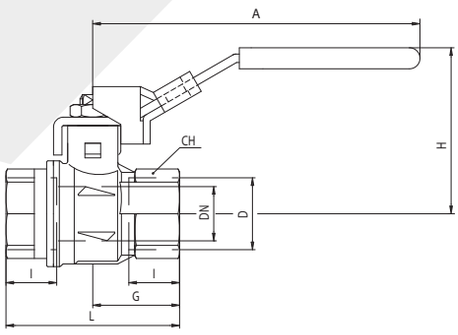

Код	S84B15	S84C15	S84D15	S84E15	S84F15	S84G15	S84H15	S84I15	S84L15	S84M15	S84N15
D (pollici)	1/4	3/8	1/2	3/4	1	1 1/4	1 1/2	2	2 1/2	3	4
DN (mm)	8	10	15	20	25	32	40	50	65	80	100
I (mm)	12	12	15.5	17	21	23	23	26.5	32	35	41.5
L (mm)	45	45	59	64	81	93	102	121	156	177	216
G (mm)	22.5	22.5	29.5	32	40.5	46.5	51	60.5	78	88.5	108
A (mm)	96	96	96	117	117	156.5	156.5	156.5	255	255	255
H (mm)	46.5	46.5	51	59.5	63.5	77	83	90	132	140	154
CH (mm)	20	20	25	31	40	49	54	68.5	85	99	125

Рукоятка-рычаг

РЕЗЬБА ВНУТРЕННЯЯ - НАРУЖНЯЯ

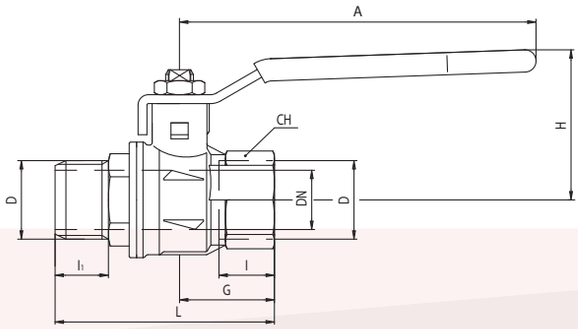

Код	S84B20	S84C20	S84D20	S84E20	S84F20	S84G20	S84H20	S84I20	S84L20	S84M20	S84N20
D (pollici)	1/4	3/8	1/2	3/4	1	1 1/4	1 1/2	2	2 1/2	3	4
DN (mm)	8	10	15	20	25	32	40	50	65	80	100
l (mm)	12	12	15.5	17	21	23	23	26.5	32	35	41.5
l_1 (mm)	13.5	13.5	16.5	18	22	24	24	27.5	37	39.5	44
L (mm)	56.5	56.5	70	76.5	92.5	106	113	133	180.5	204.5	238
G (mm)	22.5	22.5	29.5	32	40.5	46.5	51	60.5	78	88.5	108
A (mm)	82	82	100	120	120	158	158	158	255	255	255
H (mm)	38	38	43	50	54	73	79	86	132	140	154
CH (mm)	20	20	25	31	40	49	54	68.5	85	99	125

Рукоятка-бабочка

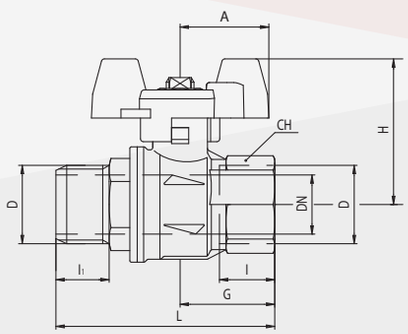

Код	S84B26	S84C26	S84D26	S84E26	S84F26	S84G26	S84H26	S84I26			
D (pollici)	1/4	3/8	1/2	3/4	1	1 1/4	1 1/2	2			
DN (mm)	8	10	15	20	25	32	40	50			
l (mm)	12	12	15.5	17	21	23	23	26.5			
l_1 (mm)	13.5	13.5	16.5	18	22	24	24	27.5			
L (mm)	56.5	56.5	70	76.5	92.5	106	113	133			
G (mm)	22.5	22.5	29.5	32	40.5	46.5	51	60.5			
A (mm)	25	25	25	30	30	57	57	57			
H (mm)	39	39	43	49.5	53.5	84.5	90.5	97.5			
CH (mm)	20	20	25	31	40	49	54	68.5			

Рукоятка с блокирующим замочным устройством

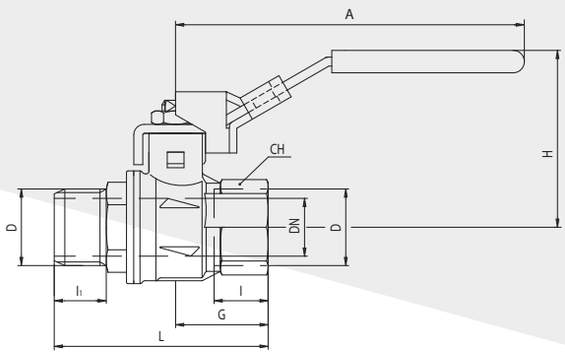

Код	S84B25	S84C25	S84D25	S84E25	S84F25	S84G25	S84H25	S84I25	S84L25	S84M25	S84N25
D (pollici)	1/4	3/8	1/2	3/4	1	1 1/4	1 1/2	2	2 1/2	3	4
DN (mm)	8	10	15	20	25	32	40	50	65	80	100
l (mm)	12	12	15.5	17	21	23	23	26.5	32	35	41.5
l_1 (mm)	13.5	13.5	16.5	18	22	24	24	27.5	37	39.5	44
L (mm)	56.5	56.5	70	76.5	92.5	106	113	133	180.5	204.5	238
G (mm)	22.5	22.5	29.5	32	40.5	46.5	51	60.5	78	88.5	108
A (mm)	96	96	96	117	117	156.5	156.5	156.5	255	255	255
H (mm)	46.5	46.5	51	59.5	63.5	77	83	90	132	140	154
CH (mm)	20	20	25	31	40	49	54	68.5	85	99	125

s.10

латунный шаровой кран 1/2" цанговое присоединение

Соответствие RoHS

Технические характеристики

- Латунный корпус изготавливается методом горячего прессования, хромируется и полируется,
- **Утверждено** Гост (RU) , СЭЗ (RU), Ростехнадзор (RU),
- Латунный сплав соответствует нормам **EN 12165** е **EN 12164**
- Соответствует норме PED 97/23; согласно арт.3 пар.3 не требуется маркировка CE,
- **Противопожарный**, тестирован при 650°C
- **Полная 100 %-ая проходимость** потока,
- **Нет необходимости в техническом обслуживании**,
- Цветной индикатор указывает положение сферы,
- Резьба соответствует норме DIN2999 ЧАСТЬ 1,
- **Смазочный материал без силикона** на всех уплотнителях,
- Давление 100mbar
- Температура -5°C +100°C

По заявкам

- Корпус обрабатывается пескоструйным методом и никелируется,
- Персонализация по заявке клиента.

Компоненты

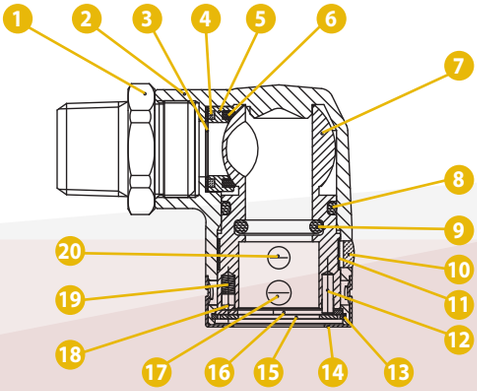

	Составные компоненты	Кол.	Материал
1	Присоединение	1	CW617N
2	Корпус	1	CW617N
3	Уплотнение	1	FPM
4	Огнестойкая паста	1	---
5	Держатель	1	CW617N
6	Седло	1	FPM
7	Шар	1	CW617N
8	О-образное уплотнение	1	NBR
9	О-образное уплотнение	1	NBR
10	Пластиковое окошко	1	PCB
11	Этикетка	1	бумага
12	Штифт	1	AISI304
13	Пружина	1	AISI304
14	Муфта	1	AISI430
15	Защитная шайба	1	AISI430
16	Шайба	1	AISI430
17	Сфера (диаметр 6)	2	AISI304
18	Штифт	1	AISI304
19	Пружина	1	AISI301
20	Штифт	2	CW617N

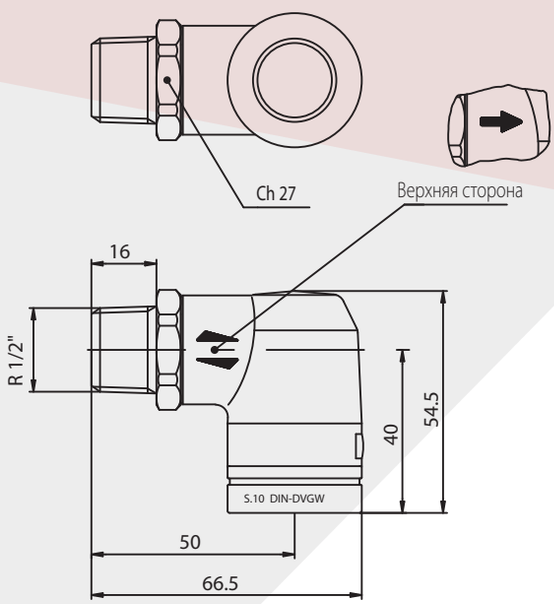

Индустрия

Индустрия

	Серия k60 Серия k84 Серия s.84EN331 Серия s.10	ГАЗ
	Серия s.33 Серия s.85 Серия s.100/101 Серия s.6400 – s.7400 Электро и пневмо приводы	ИНДУСТРИЯ
	Серия s.93 Серия s.34 Серия s.35 Серия s.3538	ПНЕВМАТИКА
	Серия s.90 Серия s.9036 Серия s.63 Серия s.81 Серия s.94 Серия s.96 Серия s.59 Серия s.110 Серия s.111 Серия s.123 Серия s.124 Серия s.126 Серия s.128 Серия s.142 Серия s.6090	ВОДА
	Серия s.20 Серия s.24 Серия s.28	ВОДА ПИТЬЕВАЯ
	Серия s.95 NPT Серия s.84 BSPT	РЕЗЬБА СПЕЦИАЛЬНАЯ
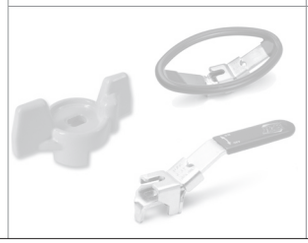	Рукоятки Рукоятки стальные Рукоятка левая Рукоятка «tronca» Memory Stop Рукоятки «бабочка» Рукоятка овальная Блокировка Удлиненный шток	КОМПЛЕКТУЮЩИЕ

S.33

латунный шаровой кран полный проход 1/4”- 2” тяжелая серия

Соответствие RoHS

Технические характеристики

- Латунный корпус и муфта изготавливаются методом горячего прессования, обрабатываются пескоструйным методом и склеиваются Loctite®;
- Утверждено Underwriters Laboratories (USA), Гост (RU), СЭЗ (RU), Ростехнадзор (RU),
- Соответствует Pressure Equipment Directive 97/23 CE module A, не применять с опасными газами изделия свыше 25 мм,
- Латунный сплав соответствует нормам EN 12165 и EN 12164 (бывшие DIN 17660 и UNI 5705-65),
- Полная 100 %-ая проходимость потока,
- Не выбиваемый давлением никелированный шток,
- Гайка регулировки уплотнения штока из чистого PTFE , низкий вращающий момент, ремонтопригодность,
- Резьба EN10226-1, ISO 228 параллельная внутр./внутр либо внутр/наруж.,
- Смазочный материал без силикона на всех уплотнителях,
- См. график рабочего давления применяемый без резких скачков температуры,
- Температура -40°C +170°C (внимание: замораживание веществ внутри крана приводит его к негодности).

Варианты

- Удлиненный шток,
- Рукоятка-бабочка,
- Овальная рукоятка с блокирующим устройством,
- Рукоятка из нержавеющей стали AISI 430,
- Рукоятка-рычаг с блокирующим устройством.

По заявкам

- Шар и/или шток из нержавеющей стали AISI 316,
- Уплотнители PTFE с наполнением стекла,
- Персонализация по заявке клиента.

Компоненты

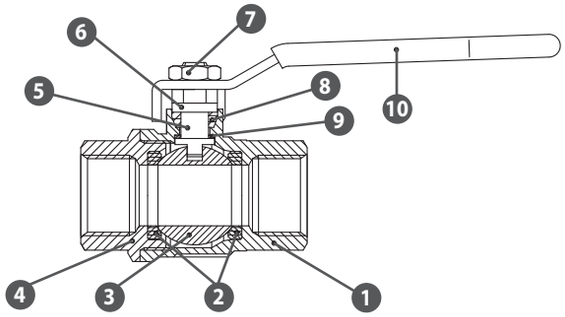

	Составные компоненты	Кол.	Материал
1	Латунный никелированный корпус	1	CW617N
2	Уплотнитель шара	2	PTFE
3	Хромированный полированный шар	1	CW617N
4	Муфтовое соединение	1	CW617N
5	Шток никелированный	1	CW617N
6	Гайка регулировки уплотнения штока	1	CW617N
7	Гайка, покрытие Geomet ®	1	CB4FF
8	Сальник	1	PTFE
9	Уплотнение штока	1	PTFE
10	Металлическая рукоятка, покрытие Geomet ®	1	DD11

Давление-Температура

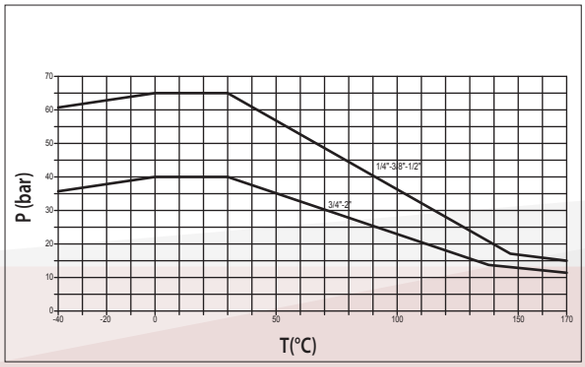

Потеря на трение

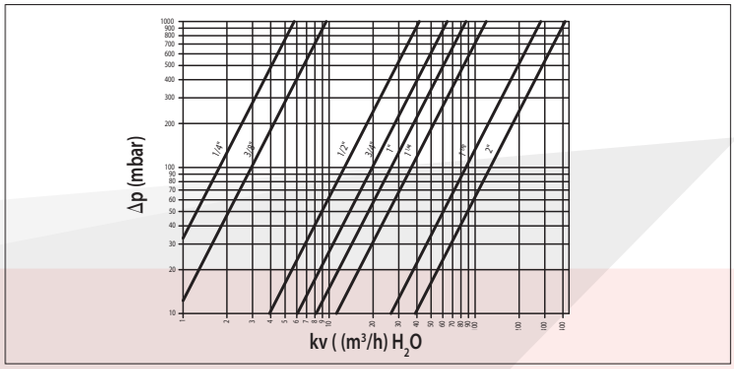

Рукоятка-рычаг

РЕЗЬБА ВНУТРЕННЯЯ - ВНУТРЕННЯЯ

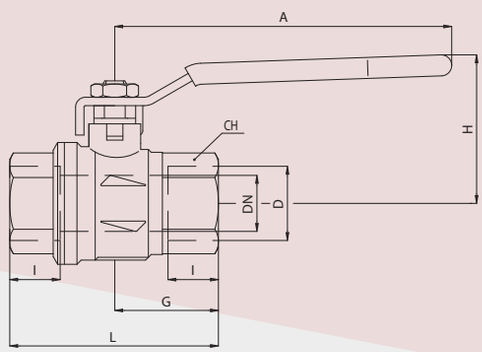

Код	S33B00	S33C00	S33D00	S33E00	S33F00	S33G00	S33H00	S33I00			
D (pollici)	1/4	3/8	1/2	3/4	1	1 1/4	1 1/2	2			
DN (mm)	8	10	15	20	25	32	40	50			
I (mm)	12.5	12.5	15.5	18	21	23	24.5	26.5			
L (mm)	51	51	61	74.5	90.5	104	117	135			
G (mm)	25.5	25.5	30.5	37	45.5	52	59	67.5			
A (mm)	82	82	100	120	120	158	158	158			
H (mm)	39.5	39.5	43	52.5	56.5	78	85	91.5			
CH (mm)	22	22	27	32	41	50	55	70			
PN (bar)	65	65	65	40	40	40	40	40			

Рукоятка-бабочка

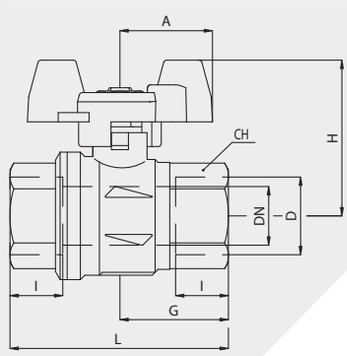

Код	S33B16	S33C16	S33D16	S33E16	S33F16	S33G16	S33H16	S33I16			
D (pollici)	1/4	3/8	1/2	3/4	1	1 1/4	1 1/2	2			
DN (mm)	8	10	15	20	25	32	40	50			
I (mm)	12.5	12.5	15.5	18	21	23	24.5	26.5			
L (mm)	51	51	61	74.5	90.5	104	117	135			
G (mm)	25.5	25.5	30.5	37	45.5	52	59	67.5			
A (mm)	25	25	25	30	30	57	57	57			
H (mm)	40.5	40.5	43.5	52.5	56	89.5	96.5	103.5			
CH (mm)	22	22	27	32	41	50	55	70			
PN (bar)	65	65	65	40	40	40	40	40			

Рукоятка с блокирующим замочным устройством

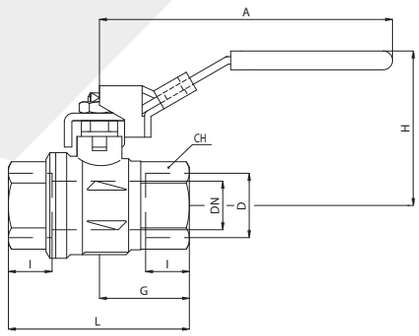

Код	S33B15	S33C15	S33D15	S33E15	S33F15	S33G15	S33H15	S33I15			
D (pollici)	1/4	3/8	1/2	3/4	1	1 1/4	1 1/2	2			
DN (mm)	8	10	15	20	25	32	40	50			
I (mm)	12.5	12.5	15.5	18	21	23	24.5	26.5			
L (mm)	51	51	61	74.5	90.5	104	117	135			
G (mm)	25.5	25.5	30.5	37	45.5	52	59	67.5			
A (mm)	96	96	96	117	117	156.5	156.5	156.5			
H (mm)	48.5	48.5	51	62.5	66	82	89	95.5			
CH (mm)	22	22	27	32	41	50	55	70			
PN (bar)	65	65	65	40	40	40	40	40			

Рукоятка-рычаг

РЕЗЬБА ВНУТРЕННЯЯ - НАРУЖНЯЯ

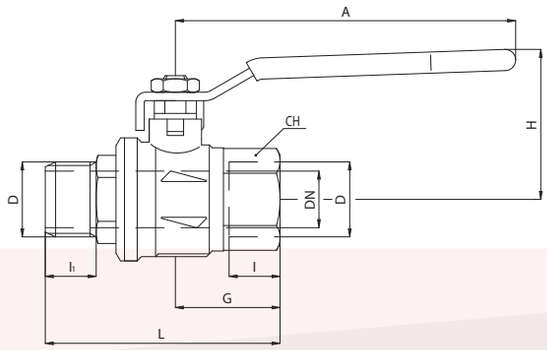

Код	S33B20	S33C20	S33D20	S33E20	S33F20	S33G20	S33H20	S33I20			
D (pollici)	1/4	3/8	1/2	3/4	1	1 1/4	1 1/2	2			
DN (mm)	8	10	15	20	25	32	40	50			
l (mm)	12.5	12.5	15.5	18	21	23	24.5	26.5			
l₁ (mm)	13	13	16.5	18	22	24	24	27.5			
L (mm)	62	62	72	83	99.5	112.5	127	143.5			
G (mm)	25.5	25.5	30.5	37	45.5	52	59	67.5			
A (mm)	82	82	100	120	120	158	158	158			
H (mm)	39.5	39.5	43	52.5	56.5	78	85	91.5			
CH (mm)	22	22	27	32	41	50	55	70			
PN (bar)	65	65	65	40	40	40	40	40			

Рукоятка-бабочка

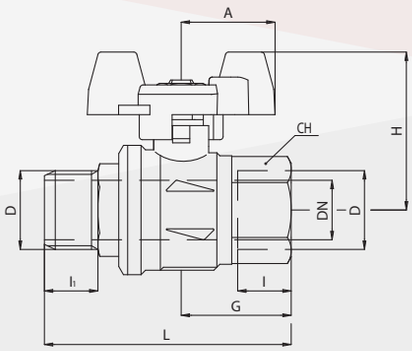

Код	S33B26	S33C26	S33D26	S33E26	S33F26	S33G26	S33H26	S33I26			
D (pollici)	1/4	3/8	1/2	3/4	1	1 1/4	1 1/2	2			
DN (mm)	8	10	15	20	25	32	40	50			
l (mm)	12.5	12.5	15.5	18	21	23	24.5	26.5			
l₁ (mm)	13	13	16.5	18	22	24	24	27.5			
L (mm)	62	62	72	83	99.5	112.5	127	143.5			
G (mm)	25.5	25.5	30.5	37	45.5	52	59	67.5			
A (mm)	25	25	25	30	30	57	57	57			
H (mm)	40.5	40.5	43.5	52.5	56	89.5	96.5	103.5			
CH (mm)	22	22	27	32	41	50	55	70			
PN (bar)	65	65	65	40	40	40	40	40			

Рукоятка с блокирующим замочным устройством

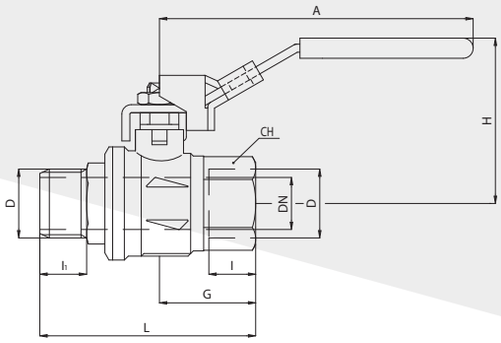

Код	S33B25	S33C25	S33D25	S33E25	S33F25	S33G25	S33H25	S33I25			
D (pollici)	1/4	3/8	1/2	3/4	1	1 1/4	1 1/2	2			
DN (mm)	8	10	15	20	25	32	40	50			
l (mm)	12.5	12.5	15.5	18	21	23	24.5	26.5			
l₁ (mm)	13	13	16.5	18	22	24	24	27.5			
L (mm)	62	62	72	83	99.5	112.5	127	143.5			
G (mm)	25.5	25.5	30.5	37	45.5	52	59	67.5			
A (mm)	96	96	96	117	117	156.5	156.5	156.5			
H (mm)	48.5	48.5	51	62.5	66	82	89	95.5			
CH (mm)	22	22	27	32	41	50	55	70			
PN (bar)	65	65	65	40	40	40	40	40			

S.85

латунный шаровой кран полный проход 1/4”- 2”

Соответствие RoHS

WRAS
Water Regulations Advisory Scheme

Технические характеристики

- **Латунный корпус и муфта изготавливаются методом горячего прессования, обрабатываются пескоструйным методом и склеиваются Loctite®**,
- **Утверждено** The Australian Gas Association (AUS), WRAS (UK), Гост (RU), СЭЗ (RU), Ростехнадзор (RU),
- Латунный сплав соответствует нормам **EN 12165 e EN 12164** (бывшие DIN 17660 и UNI 5705-65),
- Соответствует **Pressure Equipment Directive** 97/23 CE module A, не применять с опасными газами изделия свыше 25 мм,
- Полная проходимость потока согласно DIN 3357,
- **Не выбиваемый давлением никелированный шток**,
- **Гайка регулировки уплотнения штока** из чистого PTFE , низкий вращающий момент, ремонтопригодность,
- **Резьба EN10226-1, ISO 228** параллельная внутр/внутр,
- Смазочный материал **без силикона** на всех уплотнителях,
- **Рабочее давление** без резких скачков температуры 40 bar (Kg/cm^2),
- **Температура -40°C +170°C** (внимание: замораживание веществ внутри крана приводит его к негодности).

Варианты

- Удлиненный **шток**,
- Рукоятка-**бабочка**,
- **Овальная рукоятка с блокирующим устройством**,
- Рукоятка из **нержавеющей стали** AISI 430,
- Рукоятка-рычаг **с блокирующим устройством**.

По заявкам

- **Шар и/или шток из нержавеющей стали** AISI 316,
- **Уплотнители** PTFE с наполнением стекла,
- Персонализация по заявке клиента.

Компоненты

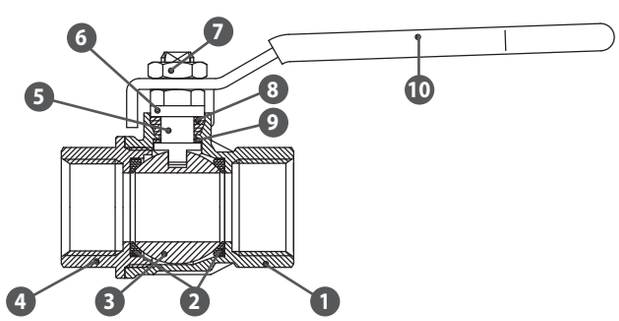

	Составные компоненты	Кол.	Материал
1	Латунный никелированный корпус	1	CW617N
2	Уплотнитель шара	2	PTFE
3	Хромированный полированный шар	1	CW617N
4	Муфтовое соединение	1	CW617N
5	Шток никелированный	1	CW617N
6	Гайка регулировки уплотнения штока	1	CW617N
7	Гайка, покрытие Geomet ®	1	CB4FF
8	Сальник	1	PTFE
9	Уплотнение штока	1	PTFE
10	Металлическая рукоятка, покрытие Geomet ®	1	DD11

Давление-Температура

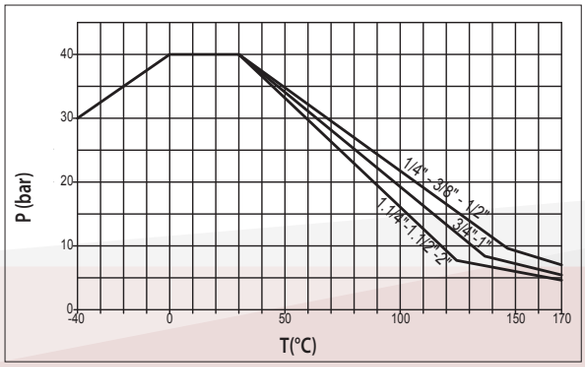

Потеря на трение

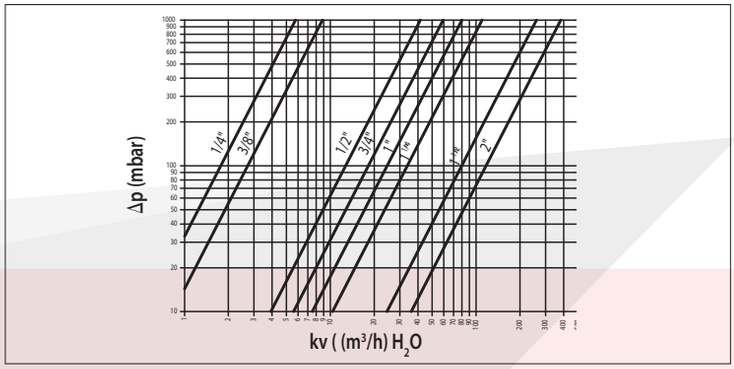

Рукоятка-рычаг

РЕЗЬБА ВНУТРЕННЯЯ - ВНУТРЕННЯЯ

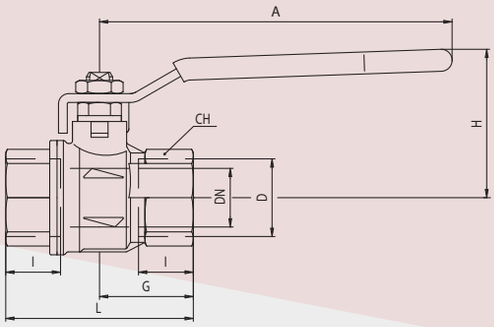

Код	S85B01	S85C01	S85D01	S85E01	S85F01	S85G01	S85H01	S85I01			
D (pollici)	1/4	3/8	1/2	3/4	1	1 1/4	1 1/2	2			
DN (mm)	8	10	15	20	25	32	40	50			
I (mm)	12	12	15.5	17	21	23	23	26.5			
L (mm)	45	45	59	64	81	93	102	121			
G (mm)	22.5	22.5	29.5	32	40.5	46.5	51	60.5			
A (mm)	82	82	100	120	120	158	158	158			
H (mm)	39.5	39.5	43	50.5	54.5	76	82	89			
CH (mm)	20	20	25	31	40	49	54	68.5			

Рукоятка-бабочка

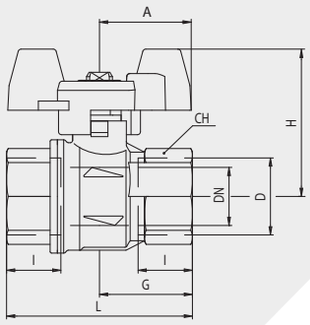

Код	S85B16	S85C16	S85D16	S85E16	S85F16	S85G16	S85H16	S85I16			
D (pollici)	1/4	3/8	1/2	3/4	1	1 1/4	1 1/2	2			
DN (mm)	8	10	15	20	25	32	40	50			
I (mm)	12	12	15.5	17	21	23	23	26.5			
L (mm)	45	45	59	64	81	93	102	121			
G (mm)	22.5	22.5	29.5	32	40.5	46.5	51	60.5			
A (mm)	25	25	25	30	30	57	57	57			
H (mm)	40.5	40.5	43.5	50	54.5	88	94.5	101			
CH (mm)	20	20	25	31	40	49	54	68.5			

Рукоятка с блокирующим замочным устройством

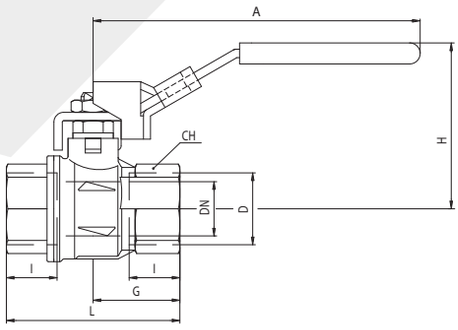

Код	S85B15	S85C15	S85D15	S85E15	S85F15	S85G15	S85H15	S85I15			
D (pollici)	1/4	3/8	1/2	3/4	1	1 1/4	1 1/2	2			
DN (mm)	8	10	15	20	25	32	40	50			
I (mm)	12	12	15.5	17	21	23	23	26.5			
L (mm)	45	45	59	64	81	93	102	121			
G (mm)	22.5	22.5	29.5	32	40.5	46.5	51	60.5			
A (mm)	96	96	96	117	117	156.5	156.5	156.5			
H (mm)	48.5	48.5	51	60	64.5	80	86.5	93			
CH (mm)	20	20	25	31	40	49	54	68.5			

s.100/s.101

латунный шаровой кран 3-х ходовой 1/4”-2”

Технические характеристики

- **Кран** Т-образный **3-х ходовой** (s.100) либо L-образный (s.101),
- **Латунный корпус и муфта изготавливаются методом горячего прессования, обрабатываются пескоструйным методом**,
- **Утверждено** Гост (RU) , СЭЗ (RU), Ростехнадзор (RU),
- Латунный сплав соответствует нормам **EN 12165** е **EN 12164**
- Соответствует норме PED **97/23**; согласно арт.3 па. 3 не требуется маркировка CE; не применять с опасными газами изделия свыше 25 мм, не применять с безопасными газами изделия свыше 40 мм,
- **Проходимость extra** с минимальной потерей давления,
- **Уплотнители PTFE**,
- Тест на пригодность и герметичность согласно норме UNI 8858,
- **Четыре уплотнителя** лимитируют смешивание жидкостей в системе,
- На штоке два O-Rings из NBR для максимальной надежности,
- **Резьба ISO 228** внутренняя,
- См. график рабочего **давления** применяемый без резких скачков температуры,
- **Температура:** -10°C +120°C C (внимание: замораживание веществ внутри крана приводит его к негодности).

s.100 T-образный

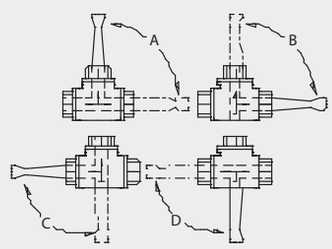

s.101 L-образный

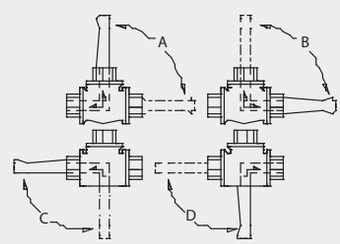

Компоненты

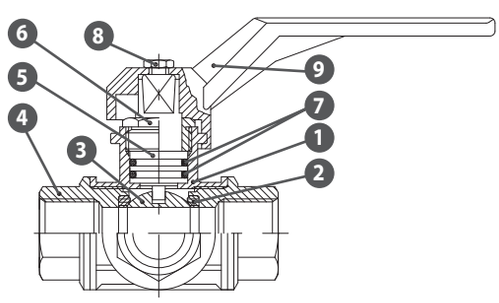

	Составные компоненты	Кол.	Материал
1	Латунный корпус	1	CW617N
2	Уплотнитель шара	4	PTFE
3	Хромированный полированный шар	1	CW617N
4	Муфтовое соединение	3	CW617N
5	Шток никелированный	1	CW614N
6	Гайка	1	CW614N
7	О-образное уплотнение	2	NBR
8	Винт	1	Сталь
9	Рукоятка	1	Алюминий

Давление-Температура

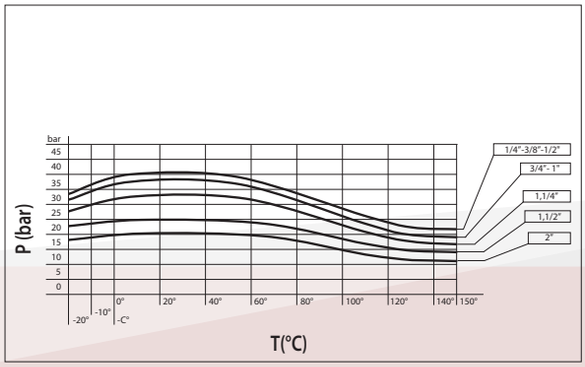

Потеря на трение

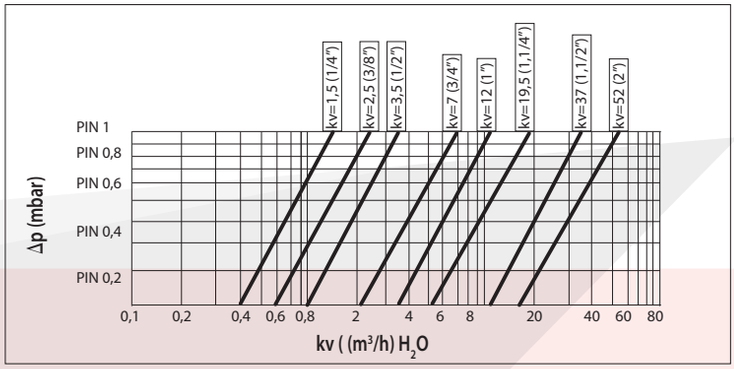

Рукоятка-рычаг

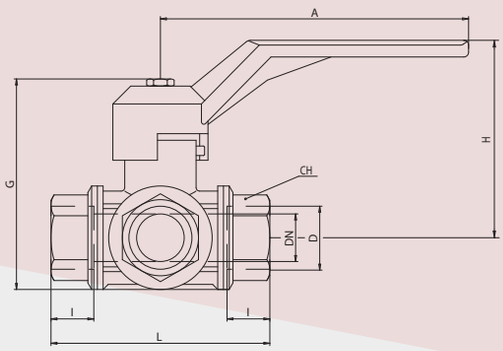

РЕЗЬБА ВНУТРЕННЯЯ

Код	100B00	100C00	100D00	100E00	100F00	100G00	100H00	100I00			
	101B00	101C00	101D00	101E00	101F00	101G00	101H00	101I00			
D (pollici)	1/4	3/8	1/2	3/4	1	1 1/4	1 1/2	2			
DN (mm)	10	12	14	18	23	29	36	45			
I (mm)	19	19	19	23	25	27	31	36			
L (mm)	77	77	77	92	104	118	138	162			
G (mm)	75	75	75	91	105	115	128	165			
A (mm)	125	125	125	145	170	170	170	260			
H (mm)	65	65	65	83	96	102	109	139			
CH (mm)	22	22	27	34	41	50	57	70			

s.6400

латунный шаровой кран полный проход 1/2″- 4″ с фланцем ISO 5211

Соответствие RoHS

Технические характеристики

- **Латунный корпус и муфта изготавливаются методом горячего прессования, обрабатываются пескоструйным методом и склеиваются Loctite®**,
- Соответствует норме **PED** 97/23 CE модуль B+D сертификация от Pascal (1115),
- **Утверждено** Гост (RU) , СЭЗ (RU), Ростехнадзор (RU),
- Латунный сплав соответствует нормам **EN 12165 и EN 12164** (бывшие DIN 17660 и UNI 5705-65),
- **Монтажный фланец ISO 5211 и DIN 3337**,
- Уплотнители из чистого усиленного **PTFE**,
- **Не выбиваемый давлением никелированный шток**,
- На штоке два O-Rings из **FPM** для максимальной надежности ,
- **Нет необходимости в техническом обслуживании**,
- **Резьба EN 10226-1, ISO 228** параллельная внутр/внутр,
- Смазочный материал **без силикона** на всех уплотнителях,
- Рабочее **давление** без резких скачков температуры : **40 bar** (Kg/cm^2) fino a 2″, **30 bar** oltre 2″, ,
- **Температура: -20°C+170°C** (внимание: замораживание веществ внутри крана приводит его к негодности),
- **Температура** с опасными веществами 20°C+60°C, давление 5 bar.
- Предлагаем вариант s.6400LT до 2″ с низким вращаюшим моментом

Компоненты

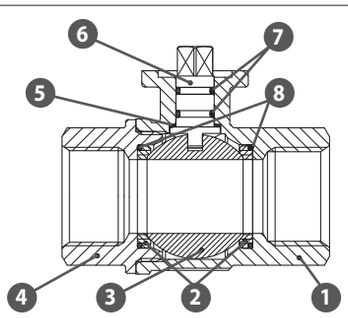

	Составные компоненты	Кол.	Материал
1	Латунный никелированный корпус	1	CW617N
2	Уплотнитель шара	2	PTFE с наполнением графита 15%
3	Хромированный полированный шар	1	CW617N
4	Муфтовое соединение	1	CW617N
5	Уплотнение	1	PTFE с наполнением Carbon 25%
6	Шток никелированный	1	CW617N
7	О-образное уплотнение	2	FPM
8	О-образное уплотнение	2	FPM

Давление-Температура

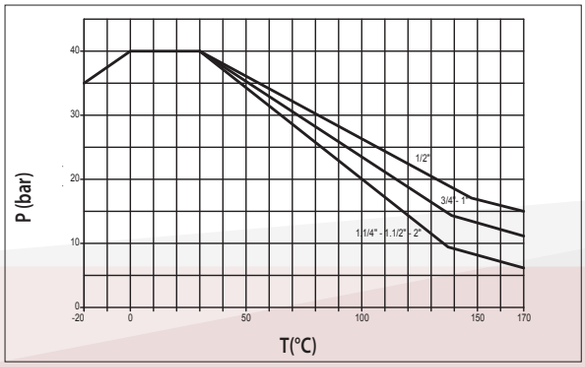

Потеря на трение

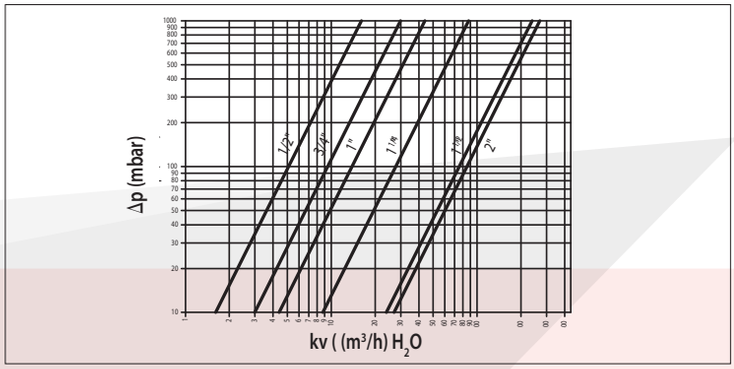

РЕЗЬБА ВНУТРЕННЯЯ - ВНУТРЕННЯЯ

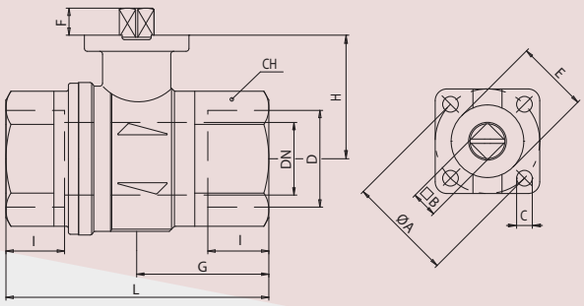

Код	S64D00	S64E00	S64F00	S64G00	S64H00	S64I00	S84L00AM	S84M00AM	S84N00AM
D (pollici)	1/2	3/4	1	1 1/4	1 1/2	2	2 1/2	3	4
DN (mm)	15	20	25	32	40	50	65	80	100
I (mm)	15.5	18	21	23	24.5	26.5	32	35	41.5
L (mm)	75	80	90	110	120	140	156	177	216
G (mm)	30.5	37	45.5	52	59	67.5	78	88.5	108
H (mm)	31	38.5	42.5	55.5	62	69	89	96	111
CH (mm)	27	32	41	50	55	70	85	99	125
ØA (mm)	36	36	36	50	50	50	70	70	70
B (mm)	9	9	9	11	11	14	17	17	17
C (mm)	5.6	5.6	5.6	6.6	6.6	6.6	8.5	8.5	8.5
E (mm)	25	25	25	35	35	35	55	55	55
F (mm)	7.5	8.5	8.5	10	10	14.5	18	18	18
Flange connection DIN ISO 5211 DIN 3337	F03	F03	F03	F05	F05	F05	F07	F07	F07

Факторы вращающего момента

Вращающий момент крана варьирует от частоты запуска и характеристик жидкостей. С водой и жидкостями с аналогичной вязкостью приметь таблицу. В иных случаях умножать вращающий момент на указанные факторы:

Масла, смазки	0,8
Газ сухой, пар насыщенный	1,5
Абразивы	1,5 – 2,5

Вращающий момент при выборе привода

Delta P →	0÷ 15 Bar		40 Bar	
Размер крана	Открытие	Закрытие	Открытие	Закрытие
1/2"	3,1	1,8	3,1	1,8
3/4"	4,1	2,3	4,1	2,3
1"	7,6	4,5	7,6	4,5
1.1/4"	12,5	11,9	12,5	11,9
1.1/2"	26,7	21,8	28,8	23,6
2"	31,6	26,9	35	29,8

s.7400

латунный шаровой кран 3-х ходовой 1/2”-1”

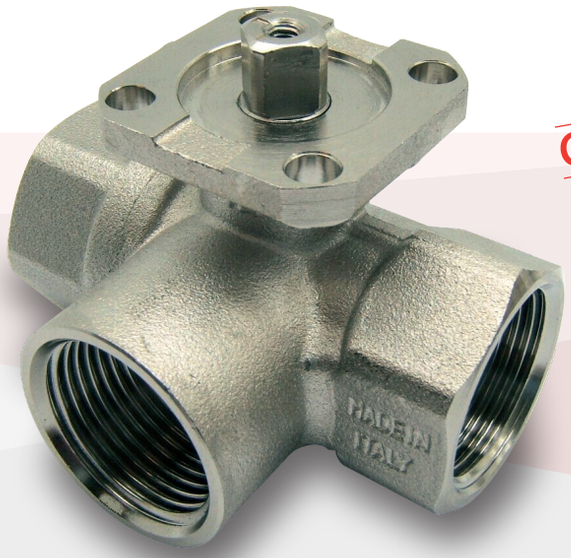

Соответствие RoHS

Технические характеристики

- **Кран 3-х ходовой** L-образный,
- **Латунный корпус и муфта изготавливаются методом горячего прессования, обрабатываются пескоструйным методом и склеиваются Loctite®**,
- Латунный сплав соответствует нормам **EN 12165** e **EN 12164** (бывшие DIN 17660 e UNI 5705-65),
- **Утверждено** Гост (RU) , СЭЗ (RU), Ростехнадзор (RU),
- Соответствует норме PED 97/23; согласно арт.3 па. 3 не требуется маркировка CE,
- **Монтажный фланец ISO 5211 и DIN 3337**,
- Стандартный проход,
- Гарантированное 100%-ое тестирование герметичности,
- Уплотнители из чистого усиленного **PTFE**,
- **Не выбиваемый давлением никелированный шток**,
- На штоке два O-Rings из **FPM** для максимальной надежности ,
- **Нет необходимости в техническом обслуживании**,
- **Резьба EN 10226-1, ISO 228** цилиндрическая внутренняя,
- Смазочный материал без силикона на всех уплотнителях,
- Рабочее **давление** без резких скачков температуры: **30 bar** (Kg/cm^2),
- **Температура:-20°C +170°C** (внимание: замораживание веществ внутри крана приводит его к негодности).

Варианты

- **Электро и пневмо привод**,
- Монтаж,
- Рукоятка под замок,
- **Kit** для монтажа,
- Стальной шток.

Компоненты

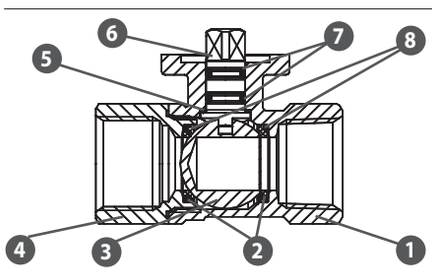

	Составные компоненты	Кол.	Материал
1	Латунный никелированный корпус	1	CW617N
2	Уплотнитель шара	2	PTFE с наполнением графита 15%
3	Хромированный полированный шар	1	CW617N
4	Муфтовое соединение	1	CW617N
5	Уплотнение	1	PTFE с наполнением Carbon 25%
6	Шток никелированный	1	CW617N
7	О-образное уплотнение	2	FPM
8	О-образное уплотнение	2	FPM

Давление-Температура

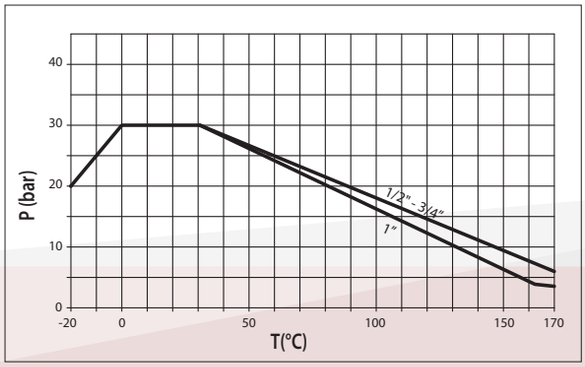

Потеря на трение

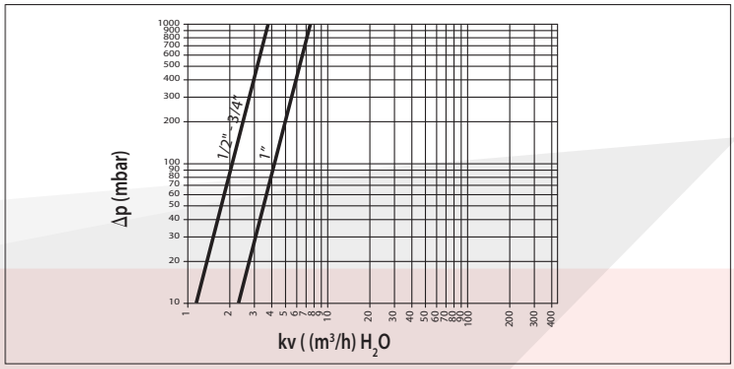

РЕЗЬБА ВНУТРЕННЯЯ - ВНУТРЕННЯЯ

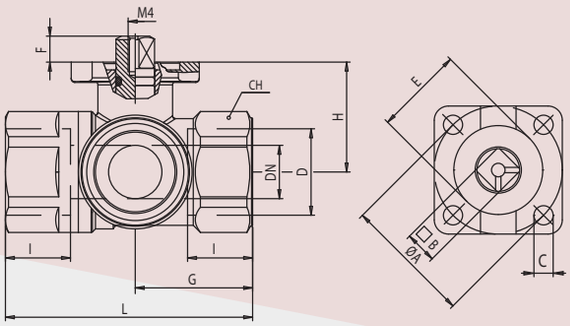

Код			S74D00	S74E00	S74F00						
D (pollici)			1/2	3/4	1						
DN (mm)			15	15	20						
I (mm)			15.5	18	21						
L (mm)			67	69.5	82						
G (mm)			33	33	41						
H (mm)			31	31	38.5						
CH (mm)			31	31	38						
ØA (mm)			36	36	36						
B (mm)			9	9	9						
C (mm)			5.6	5.6	5.6						
E (mm)			25	25	25						
F (mm)			7.5	8.5	8.5						
Flange connection DIN ISO 5211 DIN 3337			F03	F03	F03						

Факторы вращающего момента

Вращающий момент крана варьирует от частоты запуска и характеристик жидкостей. С водой и жидкостями с аналогичной вязкостью приметь таблицу. В иных случаях умножать вращающий момент на указанные факторы:

Масла, смазки	0,8
Газ сухой, пар насыщенный	1,5
Абразивы	1,5 – 2,5

Вращающий момент при выборе привода

Delta P →	0÷ 30 Bar	
Размер крана	Открытие	Закрытие
1/2"	3,1	1,8
3/4"	3,1	1,8
1"	4,1	2,3

Кран s.73 3-х ходовой L-образный

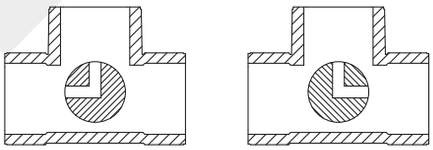

ИНДУСТРИЯ

RuB EA Actuators

Compact Pneumatic Actuators for 1/2" ~ 2" quarter turn valves

Features

- ISO 5211 Direct Mount on valve
- NAMUR pads for direct mounting of solenoid and limit switch
- Pilot ring for perfect alignment of shaft and stem
- Extruded aluminum body – hard anodized
  Cylinder bore rock hard and glass smooth
- Nickel plated steel shaft
- Stainless steel fasteners
- High tensile long life return springs
- Visual position indicator
- Indoor or outdoor installation
- Adjustable travel stops (EA sizes 2~4)
- Fast field conversion between double acting and spring return, fail open or fail closed

Service Limits (Imperial system)		Min	Max
Pressure	– psi	40	150
Temperature	– °F	0	175

For high cycle service filtered and lubricated air is recommended.

Service Limits (Metric system)		Min	Max
Pressure	– bar	3	10
Temperature	– °C	-20	80

Actuator options and how to order

EA 4 - 2 S X

NUMBER OF SPRINGS
0 or missing = Double acting actuator
From 2 to 12 = spring return

SIZE ACTUATOR - SQUARE
1 = F03 - SQUARE 9
2 = F03/F05 - SQUARE 9
2A = F03/F05 - SQUARE 11 (only METRIC version)
3 = F05/F07 - SQUARE 14
4 = F05/F07 - SQUARE 14

THREAD TYPE
2 = Metric Threads
4 = Imperial Threads (except top of stem is M6)

EXAMPLES
EA4-3S6 is an EA actuator, Imperial threads, Size 3 with 6 springs (i.e. - Spring Return)
EA2-4 is an EA actuator, metric threads, Size 4, with no springs (i.e. - Double Acting)

Construction and Materials

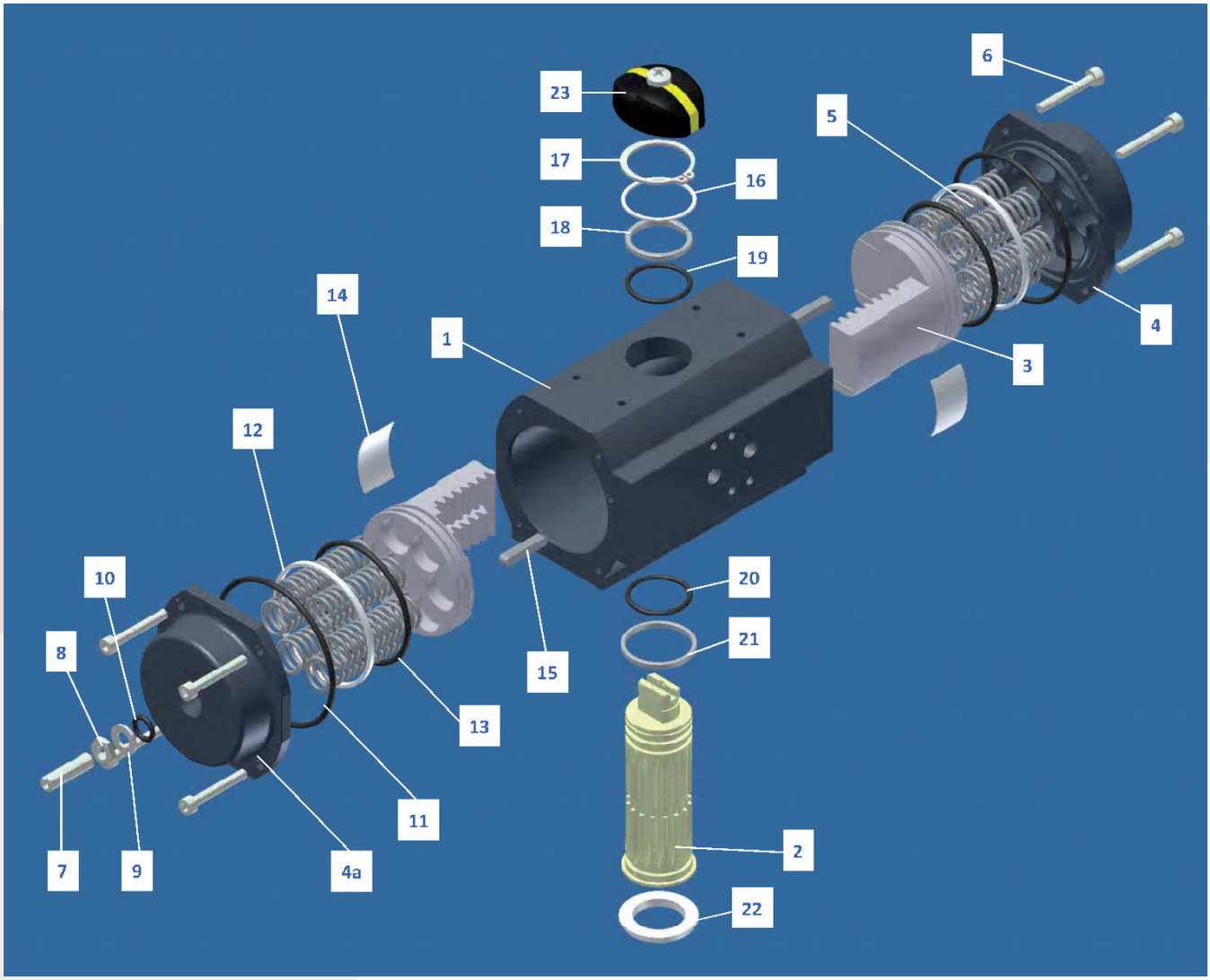

Bill of Materials - EA Actuators

EA-4 is shown. Smaller sizes have similar construction except (**) EA-1 has Nylon end-caps and pistons

Item	Description	Qty	Material
1	Body	1	Anod. Aluminum
2	Shaft	1	Steel - Zinc plated
3*	Piston	2	Aluminum
4&4a*	Endcap	2	Anod. Aluminum
5	Spring	12 max	Cr-Si Steel
6	Cap Bolt	8	Stainless
7	Stop Bolt	2	Hi Tensile Steel
8	Stop Bolt Nut	2	Hi Tensile Steel
9	Washer	2	Polyethylene
10	O-Ring	1	NBR
11	Endcap o-ring	2	NBR
12	Bearing	2	POM**

Item	Description	Qty	Material
13	Piston Ring	2	NBR
14	Wear Pad	2	POM**
15	Piston Guidebar	2	Steel
16	Shaft Washer	1	Polyethylene
17	Snap Ring	1	Steel
18	Shaft Seal	1	NBR
19	Shaft Bearing	1	POM**
20	Shaft Seal	1	NBR
21	Shaft Bearing	1	POM**
22	Alignment Ring	1	POM**
23	Indicator	1	Nylon

** Polyoxymethylene (commonly "Delrin")

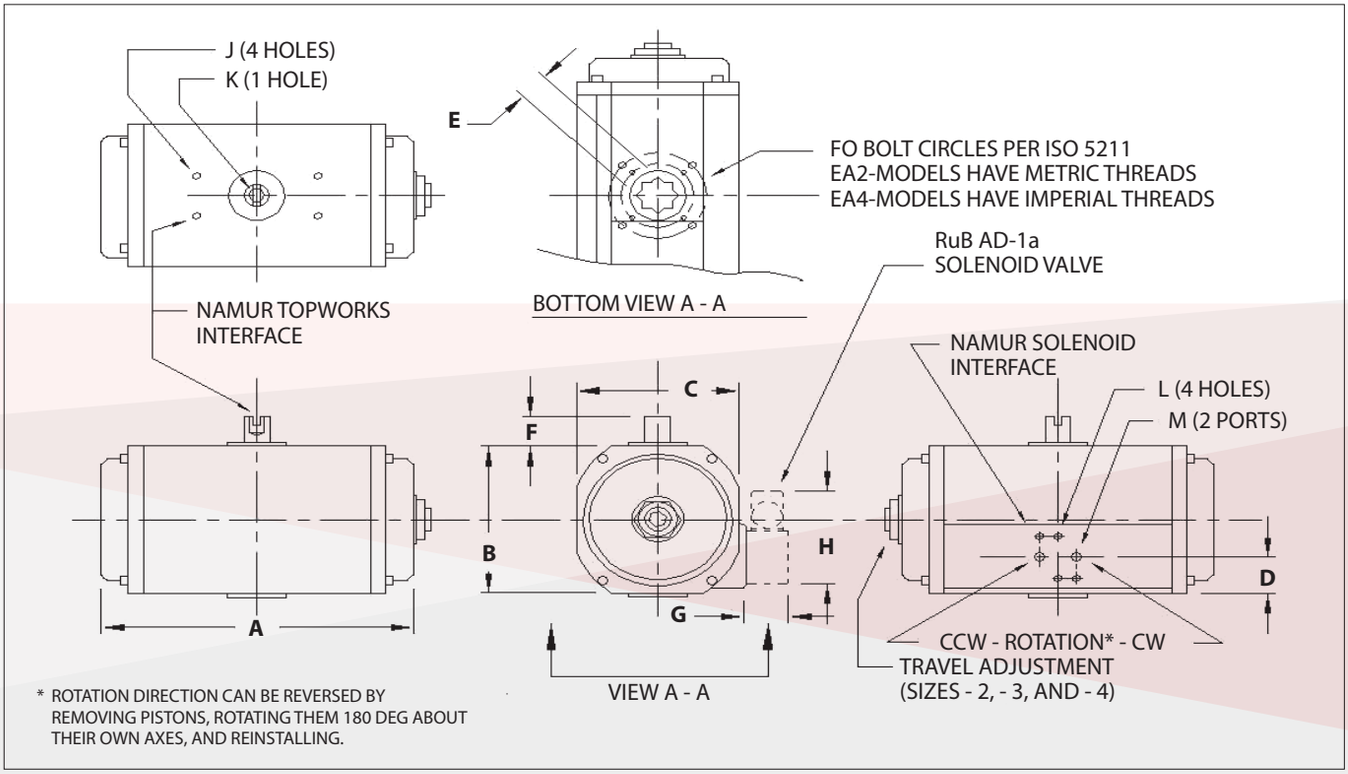

Dimensions

Size	FO	A	B	C	D	E	F	G	H	J	K	L	M
METRIC		mm											
EA2-1	**F03**	103	45	51	23	9	20	26	67	M5	M6	M5	G1/8
EA2-2	**F03 / F05**	150	70	70	35	9	20	26	67	M5	M6	M5	G1/8
EA2-2A	**F03 / F05**	150	70	70	35	11	20	26	67	M5	M6	M5	G1/8
EA2-3	**F05 / F07**	187	87	91	44	14	20	26	67	M5	M6	M5	G1/8
EA2-4	**F05 / F07**	206	118	113	30	14	20	26	67	M5	M6	M5	G1/8
IMPERIAL		inch											
EA4-1	**F03**	4.06	1.77	2.01	0.91	0.35	0.79	1.02	2.64	10-32	M6	10-32	1/8NPT
EA4-2	**F03 / F05**	5.91	2.76	2.76	1.38	0.35	0.79	1.02	2.64	10-32	M6	10-32	1/8NPT
EA4-3	**F05 / F07**	7.36	3.43	3.58	1.73	0.55	0.79	1.02	2.64	10-32	M6	10-32	1/8NPT
EA4-4	**F05 / F07**	8.11	4.65	4.45	1.18	0.55	0.79	1.02	2.64	10-32	M6	10-32	1/8NPT

Tork Ratings EA2 - actuators. Metric System

Double Acting									Nm
EA2-	S	air pres - bar >>							
		3	4	5	6	7	8	9	10
1	0	4	5	7	8	9	11	12	13
2	0	12	16	20	24	28	32	36	40
3	0	25	34	42	51	59	68	76	85
4	0	51	68	85	102	118	135	152	169

Spring Return																				Nm
EA2-	S#	SPRING		AIR STROKE - START								AIR STROKE - END								
	springs	STROKE		air pres - bar								air pres - bar								
		start	end	3	4	5	6	7	8	9	10	3	4	5	6	7	8	9	10	
2	2	3	1	11	14	18	22	26	30	34	38	9	13	17	21	25	29	33	37	
2	3	4	2	10	14	18	22	26	30	34	38	8	12	16	20	24	28	32	36	
2	4	5	3	9	13	17	21	25	29	33	37	7	11	15	18	22	26	30	34	
2	5	7	3	9	12	16	20	24	28	32	36	5	9	13	17	21	25	29	33	
2	6	8	4	8	12	16	20	24	28	32	36	4	8	12	16	20	24	28	32	
2	7	9	5	7	11	15	19	23	27	31	35		7	11	15	18	22	26	30	
2	8	10	5	7	10	14	18	22	26	30	34			9	13	17	21	25	29	
2	9	12	6	6	10	14	18	22	26	30	34			8	12	16	20	24	28	
2	10	13	7	5	9	13	17	21	25	29	33				11	15	19	22	26	
2	11	14	7	5	8	12	16	20	24	28	32				9	13	17	21	25	
2	12	16	8	4	8	12	16	20	24	28	32					12	16	20	24	
3	2	5	3	22	31	39	48	56	65	73	82	20	28	37	45	54	62	71	79	
3	3	8	5	21	29	38	46	55	63	72	80	17	26	34	43	51	59	68	76	
3	4	11	6	19	28	36	45	53	62	70	79	14	23	31	40	48	57	65	74	
3	5	14	8	18	26	35	43	52	60	69	77	12	20	29	37	46	54	62	71	
3	6	16	9	16	25	33	42	50	59	67	76	9	18	26	34	43	51	60	68	
3	7	19	11	15	23	32	40	49	57	66	74		15	23	32	40	49	57	65	
3	8	22	12	13	22	30	39	47	56	64	73		12	21	29	37	46	54	63	
3	9	24	14	12	20	29	37	46	54	63	71			18	26	35	43	52	60	
3	10	27	15	10	19	27	36	44	53	61	70			15	24	32	40	49	57	
3	11	30	17	9	17	26	34	43	51	60	68				21	29	38	46	55	
3	12	33	18	7	16	24	33	41	50	58	67				18	27	35	43	52	
4	2	10	7	44	61	78	95	112	129	146	163	41	57	74	91	108	125	142	159	
4	3	15	10	41	58	75	91	108	125	142	159	35	52	69	86	103	120	137	154	
4	4	20	13	37	54	71	88	105	122	139	156	30	47	64	81	98	115	132	149	
4	5	26	17	34	51	68	85	102	119	136	152	25	42	59	76	93	110	127	144	
4	6	31	20	31	48	65	81	98	115	132	149	20	37	54	71	88	105	122	139	
4	7	36	23	27	44	61	78	95	112	129	146		32	49	66	83	100	116	133	
4	8	41	27	24	41	58	75	92	109	126	142		27	44	61	78	94	111	128	
4	9	46	30	21	38	55	71	88	105	122	139			39	55	72	89	106	123	
4	10	51	33	17	34	51	68	85	102	119	136			33	50	67	84	101	118	
4	11	56	37	14	31	48	65	82	99	116	132				45	62	79	96	113	
4	12	61	40	11	28	45	61	78	95	112	129				40	57	74	91	108	

Tork Ratings EA4 - actuators. Imperial System

Double Acting										in-lb
EA4-	S	air pres - psi >>								
		40	50	60	70	80	90	100	110	120
1	0	33	41	49	57	65	73	81	89	98
2	0	96	121	145	169	193	217	241	265	289
3	0	206	258	309	361	413	464	516	567	619
4	0	413	516	619	722	825	928	1031	1135	1238

Spring Return																					in-lb
EA4-	S#	SPRING		AIR STROKE - START								AIR STROKE - END									
	springs	STROKE		air pres - psi >>								air pres - psi >>									
		start	end	40	50	60	70	80	90	100	110	120	40	50	60	70	80	90	100	110	120
2	2	23	12	85	109	133	157	181	205	229	253	277	73	97	121	146	170	194	218	242	266
2	3	35	18	79	103	127	151	175	199	223	247	272	62	86	110	134	158	182	206	230	255
2	4	46	24	73	97	121	145	169	193	217	241	266	50	74	98	122	147	171	195	219	243
2	5	58	30	67	91	115	139	163	187	211	236	260	38	63	87	111	135	159	183	207	231
2	6	70	36	61	85	109	133	157	181	206	230	254	27	51	75	99	123	147	172	196	220
2	7	81	42	55	79	103	127	151	175	200	224	248	15	39	64	88	112	136	160	184	208
2	8	93	47	49	73	97	121	145	170	194	218	242	4	28	52	76	100	124	148	172	197
2	9	104	53	43	67	91	115	140	164	188	212	236		16	40	64	89	113	137	161	185
2	10	116	59	37	61	85	109	134	158	182	206	230			29	53	77	101	125	149	173
2	11	127	65	31	55	79	104	128	152	176	200	224			17	41	65	90	114	138	162
2	12	139	71	25	49	74	98	122	146	170	194	218			6	30	54	78	102	126	150
3	2	48	27	180	231	283	334	386	438	489	541	592	158	210	261	313	364	416	468	519	571
3	3	72	40	166	218	270	321	373	424	476	527	579	134	186	237	289	340	392	444	495	547
3	4	96	53	153	205	256	308	359	411	463	514	566	110	162	213	265	316	368	419	471	523
3	5	120	66	140	191	243	295	346	398	449	501	552	86	138	189	241	292	344	395	447	499
3	6	144	80	127	178	230	281	333	384	436	488	539	62	113	165	217	268	320	371	423	474
3	7	168	93	113	165	217	268	320	371	423	474	526	38	89	141	193	244	296	347	399	450
3	8	193	106	100	152	203	255	306	358	410	461	513	14	65	117	168	220	272	323	375	426
3	9	217	119	87	138	190	242	293	345	396	448	499		41	93	144	196	248	299	351	402
3	10	241	133	74	125	177	228	280	331	383	435	486		17	69	120	172	223	275	327	378
3	11	265	146	60	112	163	215	267	318	370	421	473			45	96	148	199	251	303	354
3	12	289	159	47	99	150	202	253	305	356	408	460			21	72	124	175	227	278	330
4	2	91	59	353	457	560	663	766	869	972	1075	1179	322	425	528	631	735	838	941	1044	1147
4	3	136	89	324	427	530	633	736	840	943	1046	1149	277	380	483	586	689	792	896	999	1102
4	4	181	118	294	397	501	604	707	810	913	1016	1119	231	334	438	541	644	747	850	953	1056
4	5	227	148	265	368	471	574	677	781	884	987	1090	186	289	392	495	599	702	805	908	1011
4	6	272	177	235	338	442	545	648	751	854	957	1060	141	244	347	450	553	656	760	863	966
4	7	317	207	206	309	412	515	618	721	825	928	1031	95	199	302	405	508	611	714	817	921
4	8	362	236	176	279	382	486	589	692	795	898	1001	50	153	256	360	463	566	669	772	875
4	9	408	266	147	250	353	456	559	662	765	869	972	5	108	211	314	417	521	624	727	830
4	10	453	296	117	220	323	426	530	633	736	839	942		63	166	269	372	475	578	681	785
4	11	498	325	87	191	294	397	500	603	706	809	913		17	120	224	327	430	533	636	739
4	12	544	355	58	161	264	367	470	574	677	780	883			75	178	281	385	488	591	694

RuB Blue Line

Direct Mount Electric Actuator for 1/2" ~ 2" quarter turn valves

Features

- **Direct mount** for compact valve assembly,
- **Perfect shaft alignment** for long life and low friction,
- **Reversing motor** with three wire control*,
- **Declutchable manual override.** In declutched position the valve can be set in any desired position using calibrated position dial,
- **Non-corrosive** Lexan® 500R polycarbonate housing,
- **Steel output gear,**
- Simple external **travel stop adjustments,**
- (2) adjustable SPDT **auxiliary limit switches** (optional),
- **Lubricated for life**,
- **Extended mount option** to clear pipe insulation,
- Push **button to reverse direction** of rotation,
- **Suitable for all 90° valves** (ball, butterfly, etc),
- **CE approved**.

Assembling accessories

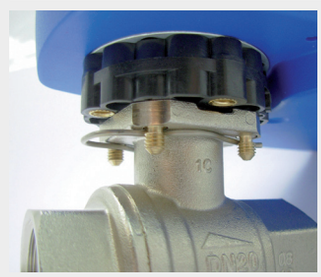

Quick assembly with spring ring

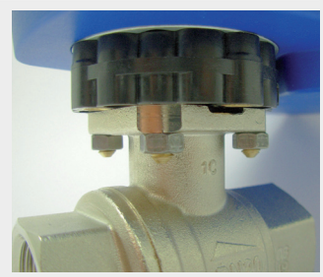

Assembly with M5 nuts

Technical data

- Power: 230 VAC
  110 VAC
  24 VAC
  24 VDC
- Ambient Temperature range: -30 °C +50 °C
- Enclosure: IP 65 (similar to NEMA 4X)
- Duty Cycle: 100%
- Cycle life: 60.000 full cycles
- Shaft connection: 8-12 mm
- ISO 5211 flange connection: F03 / F04 / F05

Tork and stroke time

		BT - 1	BT - 2	BT - 3
Rated Tork	Nm	5	10	15
Stroke Time	sec	30	60	70

Wiring diagram

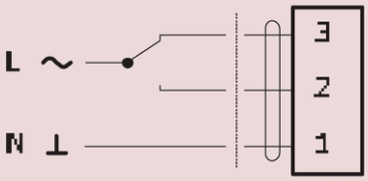

* If the unit is already wired and it is necessary to reverse the CW and CCW function it is not necessary to switch wires or reprogram the controlling device.
Direction sense can be reversed by pressing the CW/CCW button on the actuator.

ИНДУСТРИЯ

Пневматика

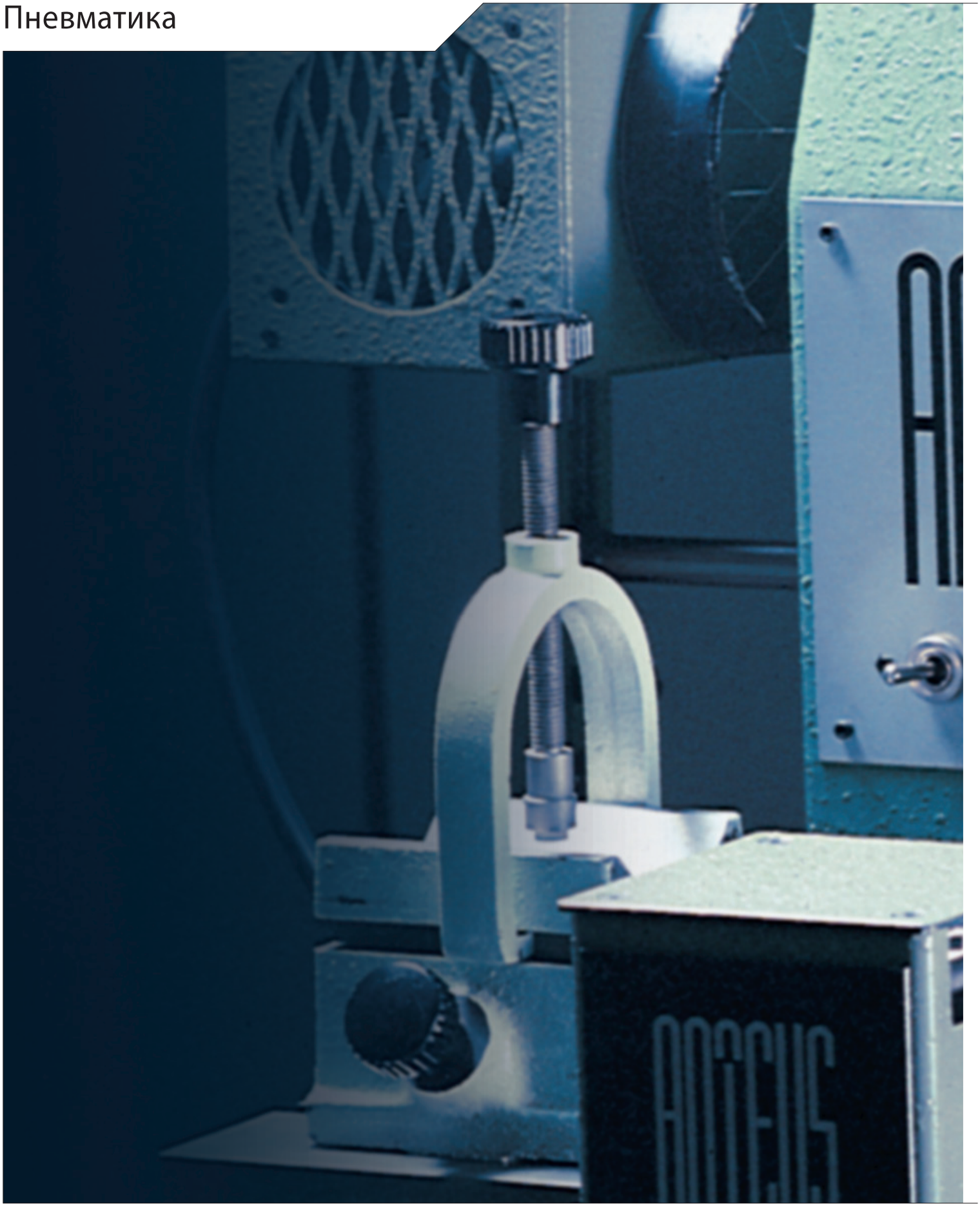

Пневматика

	Серия k60 Серия k84 Серия s.84EN331 Серия s.10	ГАЗ
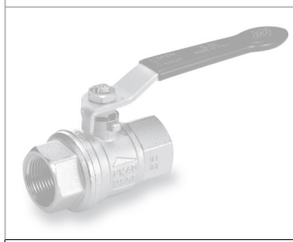	Серия s.33 Серия s.85 Серия s.100/101 Серия s.6400 – s.7400 Электро и пневмо приводы	ИНДУСТРИЯ
	Серия s.93 Серия s.34 Серия s.35 Серия s.3538	ПНЕВМАТИКА
	Серия s.90 Серия s.9036 Серия s.63 Серия s.81 Серия s.94 Серия s.96 Серия s.59 Серия s.110 Серия s.111 Серия s.123 Серия s.124 Серия s.126 Серия s.128 Серия s.142 Серия s.6090	ВОДА
	Серия s.20 Серия s.24 Серия s.28	ВОДА ПИТЬЕВАЯ
	Серия s.95 NPT Серия s.84 BSPT	РЕЗЬБА СПЕЦИАЛЬНАЯ
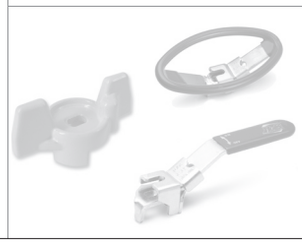	Рукоятки Рукоятки стальные Рукоятка левая Рукоятка «tronca» Memory Stop Рукоятки «бабочка» Рукоятка овальная Блокировка Удлиненный шток	КОМПЛЕКТУЮЩИЕ

s.93

с выхлопом на выходе

латунный шаровой кран
полный проход 1/4”- 2”
с блокирующим замочным устройством,
соответствует норме OSHA (USA)

Соответствие RoHS

Технические характеристики

- **Латунный корпус и муфта изготавливаются методом горячего прессования, обрабатываются пескоструйным методом и склеиваются** Loctite ®,
- **Утверждено** Гост (RU), СЭЗ (RU), Ростехнадзор (RU),
- Корпус крана имеет резьбовой выхлоп для выброса воздуха на выходе, возможно подключить глушители и системы овода воздушного потока от работника,
- Латунный сплав соответствует нормам **EN 12165** и **EN 12164** (бывшие DIN 17660 и UNI 5705-65) ,
- Соответствует норме PED 97/23; согласно арт.3 пар.3 не требуется маркировка CE,
- **Полная проходимость потока согласно** DIN 3357,
- Уплотнения из авто смазочного чистого **PTFE с наполнением стекла**,
- **Не выбиваемый давлением никелированный шток**,
- **Гайка регулировки уплотнения штока** из чистого PTFE , низкий вращающий момент, ремонтопригодность,
- **Блокирующее замочное устройство** (защищено авторскими правами No. 7074-B/90) из углеродистой стали с защитой **Geomet®** покрыто высоким PVC,
- Резьба внутр/внутр **EN10226-1, ISO228** параллельная,
- Смазочный материал **без силикона** на всех уплотнителях,,
- **Рабочее давление** без резких скачков температуры: 14 bar (Kg/cm^2),
- Температура **-10°C +100°C** (внимание: замораживание веществ внутри крана приводит его к негодности).

Варианты

- Резьба внутр/внутр **NPT** коническая **ANSI B.1.20.1**,
- **Рукоятка без замочного устройства** из углеродистой стали с защитой **Geomet®**,
- Рукоятка из **нержавеющей стали** AISI 430.

По заявкам

- **Шар и/или шток из нержавеющей стали** AISI 316,
- Персонализация по заявке клиента .

Компоненты

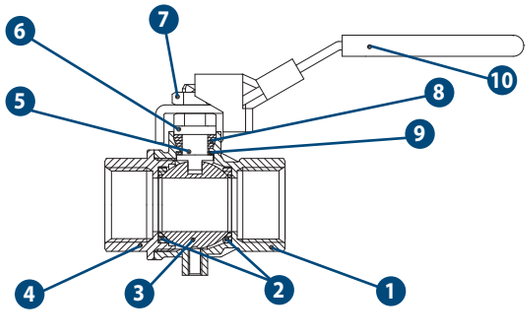

	Составные компоненты	Кол.	Материал
1	Латунный никелированный корпус	1	CW617N
2	Уплотнитель шара	2	PTFE с наполнением стекла 5-15%
3	Хромированный полированный шар	1	CW617N
4	Муфтовое соединение	1	CW617N
5	Шток никелированный	1	CW617N
6	Гайка регулировки уплотнения штока	1	CW617N
7	Гайка, покрытие Geomet ®	1	CB4FF
8	Сальник	1	PTFE
9	Уплотнение штока	1	PTFE с наполнением графита25%
10	Металлическая рукоятка, покрытие Geomet®	1	DD11

Давление-Температура

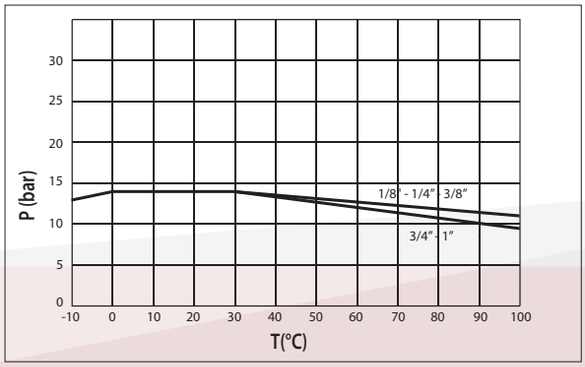

Потеря на трение

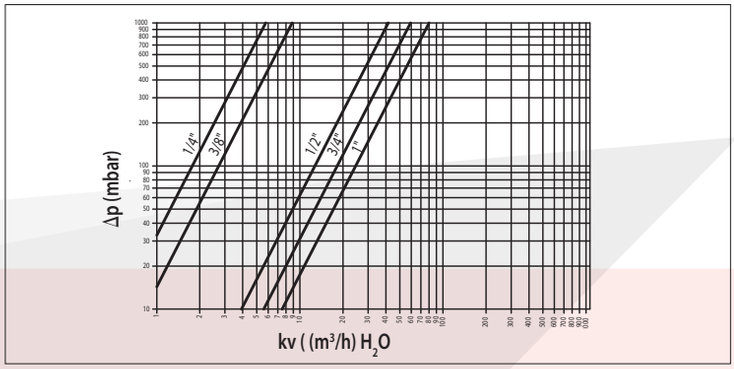

Рукоятка с блокирующим замочным устройством

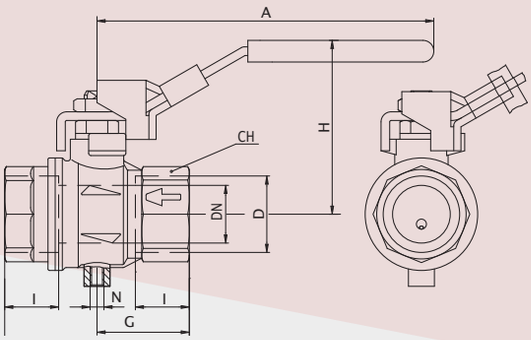

Код	S93B00	S93C00	S93D00	S93E00	S93F00	S93G00	S93H00	S93I00			
D (pollici)	1/4	3/8	1/2	3/4	1	1 1/4	1 1/2	2			
DN (mm)	8	10	15	20	25	32	40	50			
I (mm)	12	12	15.5	17	21	23	23	26.5			
L (mm)	45	45	59	64	81	93	102	121			
G (mm)	22.5	22.5	29.5	32	40.5	46.5	51	60.5			
A (mm)	96	96	96	117	117	156.5	156.5	165.5			
H (mm)	48.5	48.5	51	60	64.5	80	86	93			
CH (mm)	20	20	25	31	40	49	54	68.5			
N	M5	M5	M5	M5	M5	G 1/4"	G 1/4"	G 1/4"			

s.34
mini

латунный шаровой кран
1/8″- 1/2″

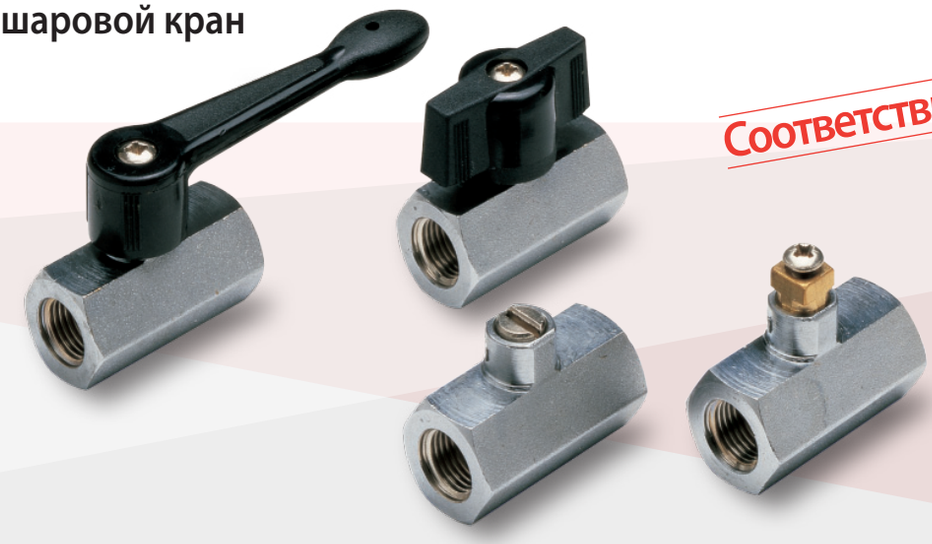

Соответствие RoHS

Технические характеристики

- Цельный корпус из латуни **обработанный пескоструйным методом**,
- **Утверждено** Danish Board of European Technical Approval for Construction Products (DK), Гост (RU), СЭЗ (RU), Ростехнадзор (RU),
- Латунный сплав соответствует норме **EN 12164**,
- Соответствует норме PED 97/23; согласно арт.3 пар.3 не требуется маркировка CE,
- На штоке два O-Rings из **FPM** для максимальной надежности,
- **Нет необходимости в техническом обслуживании**,
- **Рукоятка** из черного усиленного nylon, снимается и в процессе работы,
- Рукоятка четко указывает положение сферы ,
- **Резьба** параллельная **ISO 228**,
- Смазочный **материал** без силикона на всех уплотнителях,
- Рабочее давление без резких скачков температуры: 15 bar (Kg/cm^2),
- **Температура**: -20°C +90°C.

Варианты

- Резьба **внутр/наруж**,
- Резьба **NPT** параллельная **ANSI B.1.20.1** внутр/внутр,
- Желтая рукоятка,
- Маневр отверткой/ плоскогубцами

Компоненты

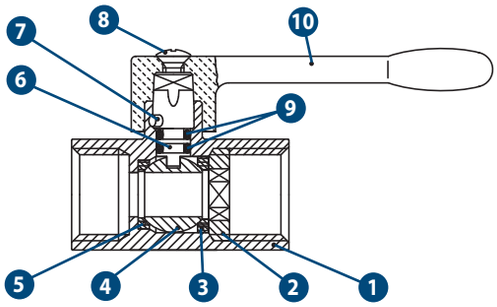

	Составные компоненты	Кол.	Материал
1	Корпус хромированный	1	CW617N
2	Блокирующая гайка	1	CW617N
3	Уплотнение	1	PTFE
4	Хромированный шар	1	CW617N
5	Сальник	1	PTFE
6	Шток	1	CW617N
7	Штифт	1	AISI304
8	Болт хромированный	1	CW617N
9	О-образное уплотнение	2	FPM
10	Рукоятка	1	Nylon с наполнением стекла 30%

Давление-Температура

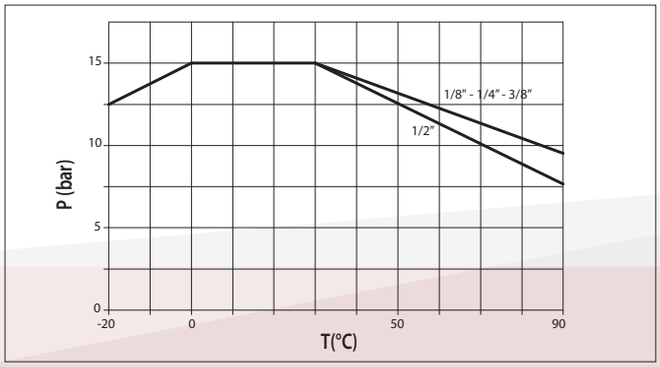

Потеря на трение

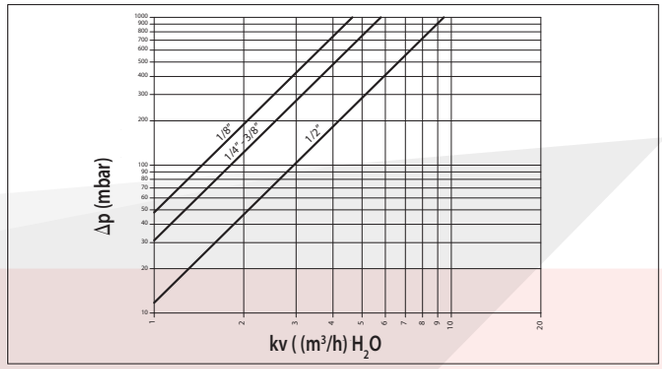

Рукоятка-рычаг РЕЗЬБА ВНУТРЕННЯЯ - ВНУТРЕННЯЯ

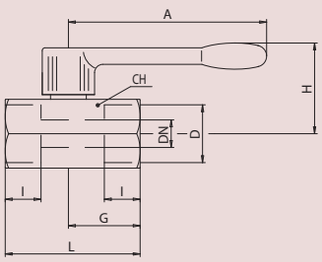

Код	S34AF0	S34BF0	S34CF0	S34DF0
D (pollici)	1/8	1/4	3/8	1/2
DN (mm)	6	8	8	10
l (mm)	10	11	11	13
L (mm)	41.5	41.5	41.5	49
G (mm)	22	22	22	26
A (mm)	72	72	72	72
H (mm)	30.5	30.5	30.5	32.5
CH (mm)	21	21	21	25

Рукоятка-рычаг РЕЗЬБА ВНУТРЕННЯЯ - НАРУЖНЯЯ

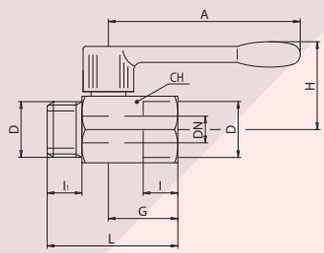

Код	S34AM0	S34BM0	S34CM0	S34DM0
D (pollici)	1/8	1/4	3/8	1/2
DN (mm)	5	8	8	10
l (mm)	10	11	11	13
l₁ (mm)	9.5	9.5	9.5	13
L (mm)	41.5	41.5	41.5	49
G (mm)	22	22	22	26
A (mm)	72	72	72	72
H (mm)	30.5	30.5	30.5	32.5
CH (mm)	21	21	21	25

Рукоятка-бабочка

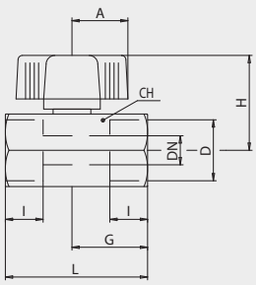

Код	S34AF1	S34BF1	S34CF1	S34DF1
D (pollici)	1/8	1/4	3/8	1/2
DN (mm)	6	8	8	10
l (mm)	10	11	11	13
L (mm)	41.5	41.5	41.5	49
G (mm)	22	22	22	26
A (mm)	19.5	19.5	19.5	19.5
H (mm)	30.5	30.5	30.5	32.5
CH (mm)	21	21	21	25

Рукоятка-бабочка

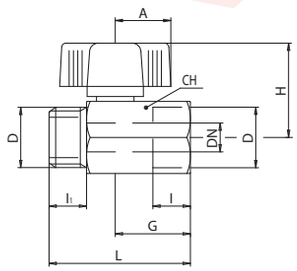

Код	S34AM1	S34BM1	S34CM1	S34DM1
D (pollici)	1/8	1/4	3/8	1/2
DN (mm)	5	8	8	10
l (mm)	10	11	11	13
l₁ (mm)	9.5	9.5	9.5	13
L (mm)	41.5	41.5	41.5	49
G (mm)	22	22	22	26
A (mm)	19.5	19.5	19.5	19.5
H (mm)	30.5	30.5	30.5	32.5
CH (mm)	21	21	21	25

s.35
высокое давление

латунный шаровой кран

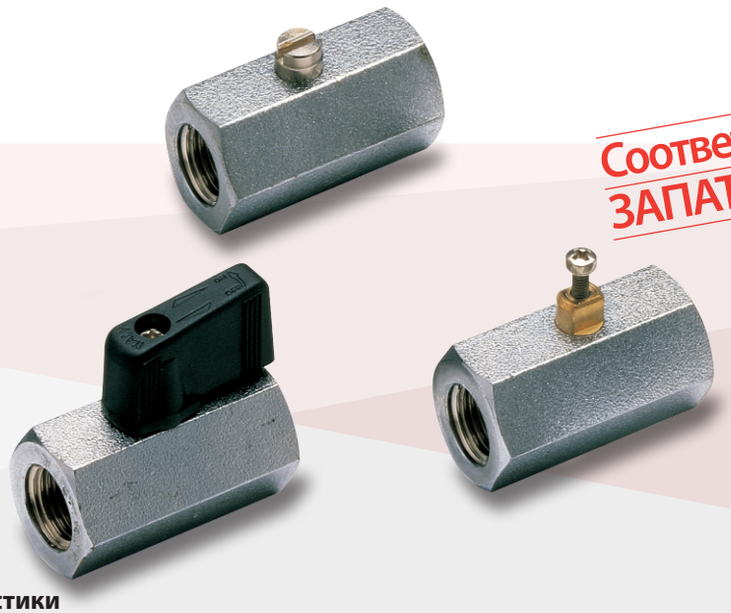

Соответствие RoHS
ЗАПАТЕНТОВАНО

Технические характеристики

- **Защищено авторскими правами, патент** n. 7011-B/89,
- **Цельный корпус** из латуни обрабатывается пескоструйным методом,
- **Утверждено:** VTT (SF), Гост (RU), СЭЗ (RU), Ростехнадзор (RU),
- Латунный сплав соответствует норме **EN 12164**,
- Соответствует норме PED 97/23; согласно арт.3 пар.3 не требуется маркировка CE,
- **Каждый кран** в отдельности тестируется на герметичность,
- **Нет необходимости в техническом обслуживании**,
- **Не выбиваемый давлением никелированный шток** с двкмя O-Rings из **FPM**,
- Рукоятка из черного усиленного **nylon**, съемная и в процессе работы крана,
- Резьба параллельная **ISO 228**,
- Смазочный материал **без силикона** на всех уплотнителях,
- Рабочее **давление** без резких скачков температуры: 30 bar (Kg/cm^2),
- **Температура**: -20°C +90°C.

Варианты

- Резьба внутр/наруж,
- Резьба **NPTконическая ANSI B.1.20.1** внутр/внутр,
- Рукоятка черная либо желтая,
- Маневр отверткой/ плоскогубцами

Компоненты

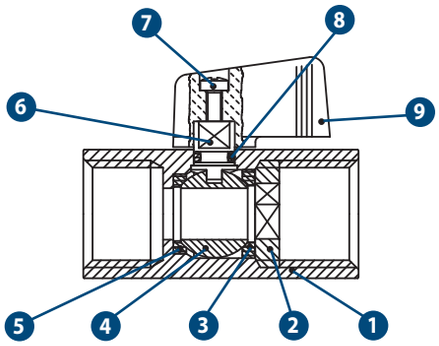

	Составные компоненты	Кол.	Материал
1	Корпус хромированный	1	CW617N
2	Блокирующая гайка	1	CW617N
3	Уплотнение	1	PTFE
4	Хромированный шар	1	CW617N
5	Сальник	1	PTFE
6	Шток	1	CW617N
7	Болт оцинкованный	1	CB4FF
8	О-образное уплотнение	1	FPM
9	Рукоятка	1	Nylon с наполнением стекла 30%

Давление-Температура

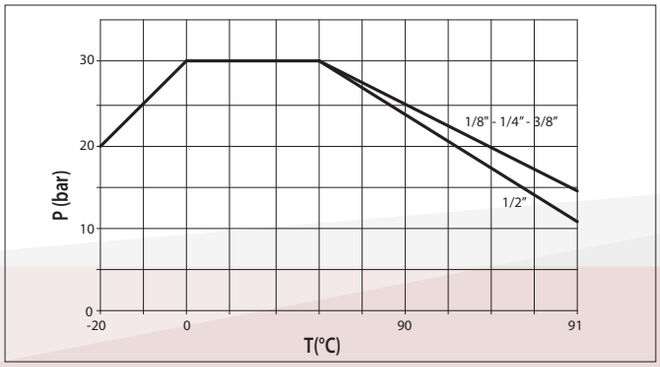

Потеря на трение

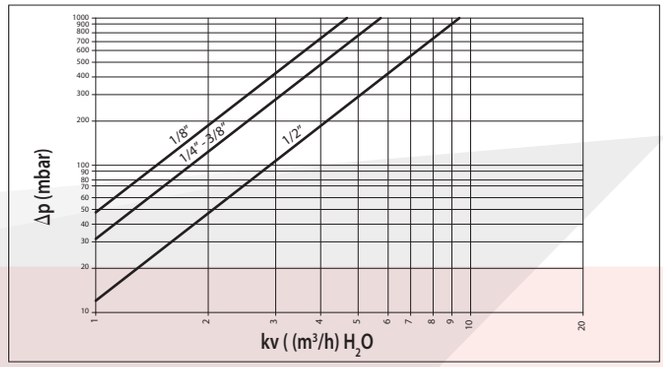

РЕЗЬБА ВНУТРЕННЯЯ - ВНУТРЕННЯЯ

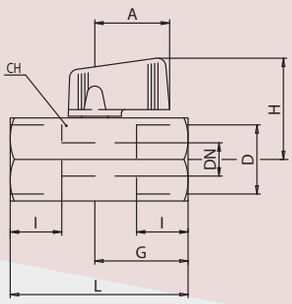

Код	S35AF0	S35BF0	S35CF0	S35DF0
D (pollici)	1/8	1/4	3/8	1/2
DN (mm)	6	8	8	10
I (mm)	10	11	11	13
L (mm)	41.5	41.5	41.5	49
G (mm)	22	22	22	26
A (mm)	22.5	22.5	22.5	22.5
H (mm)	31	31	31	33
CH (mm)	21	21	21	25

РЕЗЬБА ВНУТРЕННЯЯ - НАРУЖНЯЯ

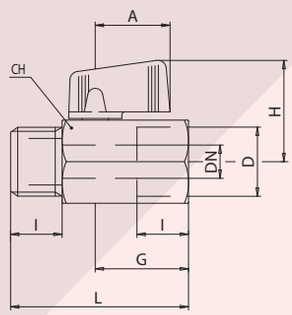

Код	S35AM0	S35BM0	S35CM0	S35DM0
D (pollici)	1/8	1/4	3/8	1/2
DN (mm)	5	8	8	10
I (mm)	10	11	11	13
L (mm)	41.5	41.5	41.5	49
G (mm)	22	22	22	26
A (mm)	22.5	22.5	22.5	22.5
H (mm)	31	31	31	33
CH (mm)	21	21	21	25

Компоненты

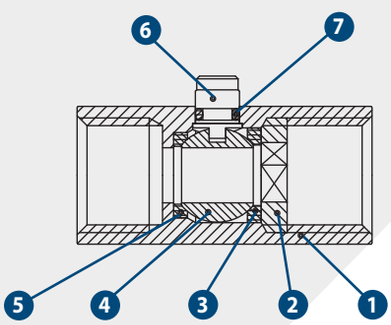

	Составные компоненты	Кол.	Материал
1	Корпус хромированный	1	CW617N
2	Блокирующая гайка	1	CW617N
3	Уплотнение	1	PTFE
4	Хромированный шар	1	CW617N
5	Сальник	1	PTFE
6	Шток	1	CW617N
7	Болт оцинкованный	1	FPM

РЕЗЬБА ВНУТРЕННЯЯ - ВНУТРЕННЯЯ

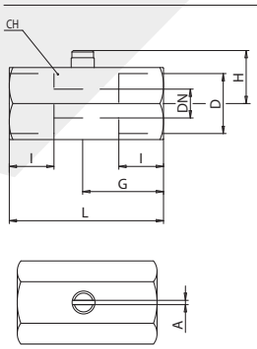

Код	S35AF3	S35BF3	S35CF3	S35DF3
D (pollici)	1/8	1/4	3/8	1/2
DN (mm)	6	8	8	10
I (mm)	10	11	11	13
L (mm)	41.5	41.5	41.5	49
G (mm)	22	22	22	26
A (mm)	1.5	1.5	1.5	1.5
H (mm)	16	16	16	18
CH (mm)	21	21	21	25

РЕЗЬБА ВНУТРЕННЯЯ - НАРУЖНЯЯ

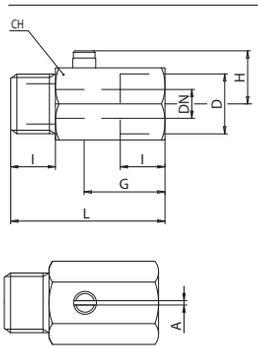

Код	S35AM3	S35BM3	S35CM3	S35DM3
D (pollici)	1/8	1/4	3/8	1/2
DN (mm)	5	8	8	10
I (mm)	10	11	11	13
L (mm)	41.5	41.5	41.5	49
G (mm)	22	22	22	26
A (mm)	1.5	1.5	1.5	1.5
H (mm)	16	16	16	18
CH (mm)	21	21	21	25

s.3538

угловой шаровой кран 3/8" и 1/2"

Соответствие RoHS

Технические характеристики

- Корпус латунный,
- Утверждено Гост (RU) , СЭЗ (RU), Ростехнадзор (RU),
- Редуцированный проход,
- Резьба внутр/наруж либо внутр/внутр ,
- По заявке 1/4" и 1/2" либо из латуни DZR,
- Не выбиваемый давлением никелированный шток,
- O-Rings из FPM
- Уплотнители из чистого PTFE.

Компоненты

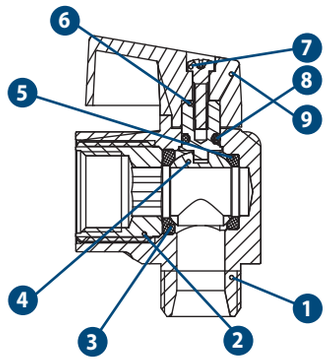

	Составные компоненты	Кол.	Материал
1	Латунный корпус	1	CW617N
2	Гайка	1	CW617N
3	Уплотнитель	1	PTFE
4	Хромированный полированный шар	1	CW617N
5	Уплотнение	1	PTFE
6	Шток	1	CW617N
7	Винт	1	CB4FF
8	О-образное уплотнение	1	FPM
9	Рукоятка	1	ABS

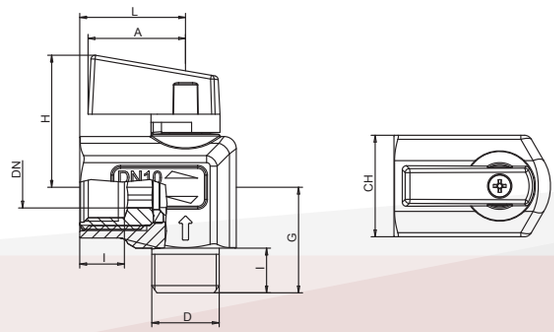

Код		S38CM0	S38DM0							
D (pollici)		3/8	1/2							
DN (mm)		10	10							
I (mm)		11	12.5							
L (mm)		26	26							
G (mm)		26	26							
A (mm)		23.5	23.5							
H (mm)		32.5	32.5							
CH (mm)		25	25							

ПНЕВМАТИКА

Вода

Вода

	Серия k60 Серия k84 Серия s.84EN331 Серия s.10	ГАЗ
	Серия s.33 Серия s.85 Серия s.100/101 Серия s.6400 – s.7400 Электро и пневмо приводы	ИНДУСТРИЯ
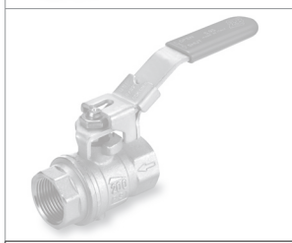	Серия s.93 Серия s.34 Серия s.35 Серия s.3538	ПНЕВМАТИКА
	Серия s.90 Серия s.9036 Серия s.63 Серия s.81 Серия s.94 Серия s.96 Серия s.59 Серия s.110 Серия s.111 Серия s.123 Серия s.124 Серия s.126 Серия s.128 Серия s.142 Серия s.6090	ВОДА
	Серия s.20 Серия s.24 Серия s.28	ВОДА ПИТЬЕВАЯ
	Серия s.95 NPT Серия s.84 BSPT	РЕЗЬБА СПЕЦИАЛЬНАЯ
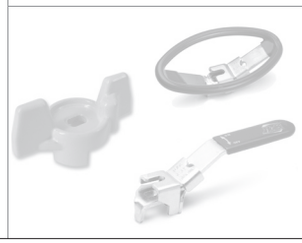	Рукоятки Рукоятки стальные Рукоятка левая Рукоятка «tronca» Memory Stop Рукоятки «бабочка» Рукоятка овальная Блокировка Удлиненный шток	КОМПЛЕКТУЮЩИЕ

S.90

латунный шаровой кран полный проход 1/4”- 4”

Соответствие RoHS

Технические характеристики

- Латунный корпус и муфта изготавливаются методом горячего прессования, обрабатываются пескоструйным методом и склеиваются Loctite ®,
- Утверждено Danish Board of European Technical Approval for Construction Products (DK), Гост (RU), СЭЗ (RU), Ростехнадзор (RU),
- Латунный сплав соответствует нормам EN 12165 e EN 12164 (ex DIN 17660 e UNI 5705-65) ,
- Соответствует Pressure Equipment Directive 97/23 CE module A, не применять с опасными газами изделия свыше 25 мм,
- Полная проходимость потока согласно DIN 3357,
- Не выбиваемый давлением никелированный шток,
- На штоке два O-Rings из FPM для максимальной надежности,
- Нет необходимости в техническом обслуживании,
- Резьба ISO 228 параллельная Внутр/внутр,
- Смазочный материал без силикона на всех уплотнителях,,
- Рабочее давление без резких скачков температуры: 40 bar (Kg/cm^2) до 2”, 30 bar свыше 2”,
- Температура -40°C +170°C (внимание: замораживание веществ внутри крана приводит его к негодности),

Варианты

- Корпус и компоненты из латуни DZR,
- Резьба внутр/ наружная,
- Резьба наружная/ наружная,
- Удлиненный шток,
- Рукоятка-бабочка,
- Овальная рукоятка с блокирующим устройством,
- Рукоятка из нержавеющей стали AISI 430,
- Рукоятка-рычаг с блокирующим устройством.

По заявкам

- Шар и/или шток из нержавеющей стали AISI 316,
- Уплотнители PTFE с наполнением стекла,
- Персонализация по заявке клиента .

Компоненты

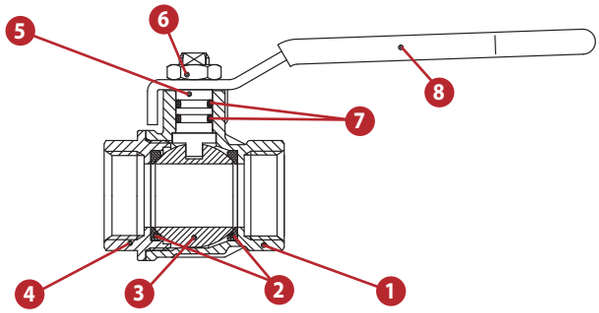

	Составные компоненты	Кол.	Материал
1	Латунный никелированный корпус	1	CW617N
2	Уплотнитель шара	2	PTFE
3	Хромированный полированный шар	1	CW617N
4	Муфтовое соединение	1	CW617N
5	Шток никелированный	1	CW617N
6	Гайка, покрытие Geomet ®	1	CB4FF
7	О-образное уплотнение	2	FPM
8	Металлическая рукоятка, покрытие Geomet ®	1	DD11

Давление-Температура

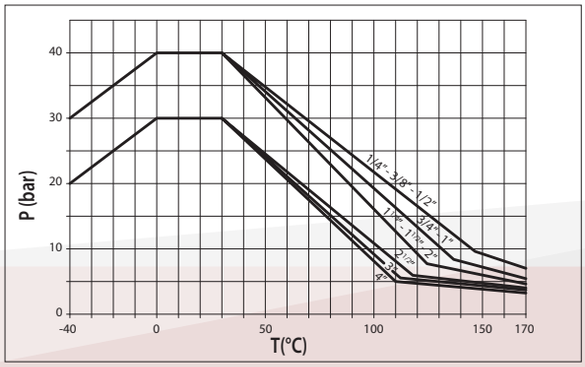

Потеря на трение

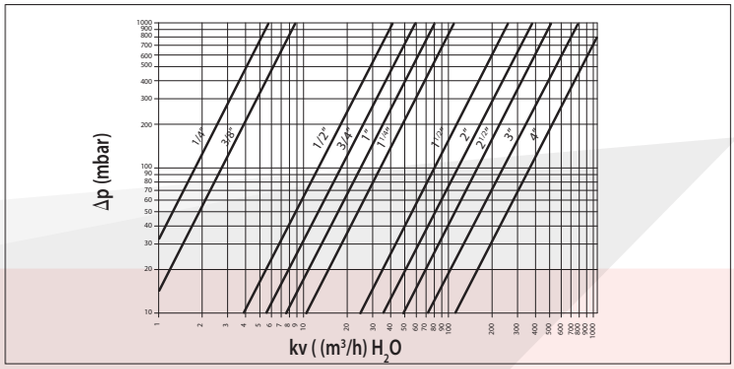

Рукоятка-рычаг

РЕЗЬБА ВНУТРЕННЯЯ - ВНУТРЕННЯЯ

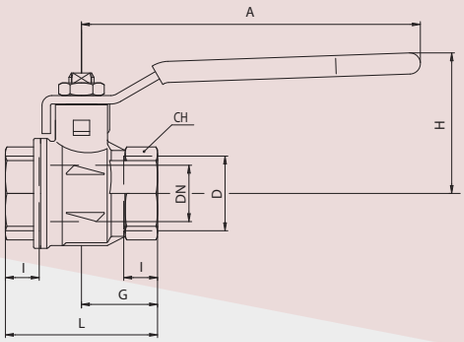

Код	S90B00	S90C00	S90D00	S90E00	S90F00	S90G00	S90H00	S90I00	S90L00	S90M00	S90N00
D (pollici)	1/4	3/8	1/2	3/4	1	1 1/4	1 1/2	2	1 1/2	3	4
DN (mm)	8	10	15	20	25	32	40	50	65	80	100
I (mm)	9	9	11	12	14	15	17	19	22	25	29
L (mm)	39	39	50	54	67	77	90	106	136	157	191
G (mm)	19.5	19.5	25	27	33.5	38.5	45	53	68	78.5	95.5
A (mm)	82	82	100	120	120	158	158	158	255	255	255
H (mm)	38	38	43	50	54	73	79	86	132	140	154
CH (mm)	20	20	25	31	38	48	54	66	85	99	125

Рукоятка-бабочка

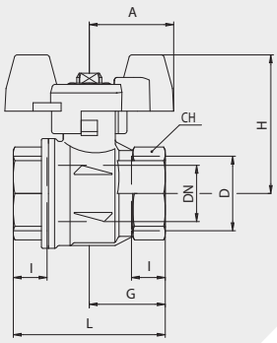

Код	S90B16	S90C16	S90D16	S90E16	S90F16	S90G16	S90H16	S90I16			
D (pollici)	1/4	3/8	1/2	3/4	1	1 1/4	1 1/2	2			
DN (mm)	8	10	15	20	25	32	40	50			
I (mm)	9	9	11	12	14	15	17	19			
L (mm)	39	39	50	54	67	77	90	106			
G (mm)	19.5	19.5	25	27	33.5	38.5	45	53			
A (mm)	25	25	25	30	30	57	57	57			
H (mm)	39	39	43	49.5	53.5	84.5	90.5	97.5			
CH (mm)	20	20	25	31	38	48	54	66			

Рукоятка с блокирующим замочным устройством

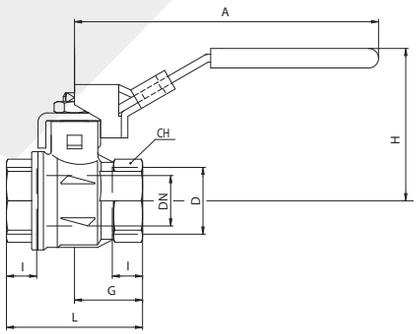

Код	S90B15	S90C15	S90D15	S90E15	S90F15	S90G15	S90H15	S90I15	S90L15	S90M15	S90N15
D (pollici)	1/4	3/8	1/2	3/4	1	1 1/4	1 1/2	2	1 1/2	3	4
DN (mm)	8	10	15	20	25	32	40	50	65	80	100
I (mm)	9	9	11	12	14	15	17	19	22	25	29
L (mm)	39	39	50	54	67	77	90	106	136	157	191
G (mm)	19.5	19.5	25	27	33.5	38.5	45	53	68	78.5	95.5
A (mm)	96	96	96	117	117	156.5	156.5	156.5	255	255	255
H (mm)	46.5	46.5	51	59.5	63.5	77	83	90	132	140	154
CH (mm)	20	20	25	31	38	48	54	66	85	99	125

Рукоятка-рычаг

РЕЗЬБА ВНУТРЕННЯЯ - НАРУЖНЯЯ

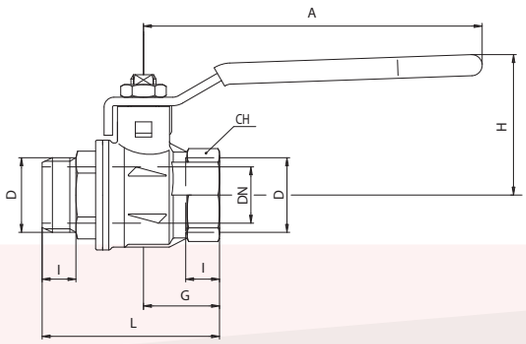

Код	S90B20	S90C20	S90D20	S90E20	S90F20	S90G20	S90H20	S90I20			
D (pollici)	1/4	3/8	1/2	3/4	1	1 1/4	1 1/2	2			
DN (mm)	8	10	15	20	25	32	40	50			
I (mm)	9	9	11	12	14	15	17	19			
L (mm)	49	49	60	65.5	77.5	89	100	117			
G (mm)	19.5	19.5	25	27	33.5	38.5	45	53			
A (mm)	82	82	100	120	120	158	158	158			
H (mm)	38	38	43	50	54	73	79	86			
CH (mm)	20	20	25	31	38	48	54	66			

Рукоятка-бабочка

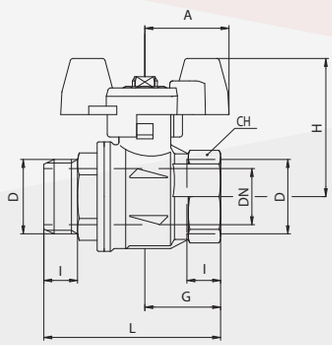

Код	S90B26	S90C26	S90D26	S90E26	S90F26	S90G26	S90H26	S90I26			
D (pollici)	1/4	3/8	1/2	3/4	1	1 1/4	1 1/2	2			
DN (mm)	8	10	15	20	25	32	40	50			
I (mm)	9	9	11	12	14	15	17	19			
L (mm)	49	49	60	65.5	77.5	89	100	117			
G (mm)	19.5	19.5	25	27	33.5	38.5	45	53			
A (mm)	25	25	25	30	30	57	57	57			
H (mm)	39	39	43	49.5	53.5	84.5	90.5	97.5			
CH (mm)	20	20	25	31	38	48	54	66			

Рукоятка с блокирующим замочным устройством

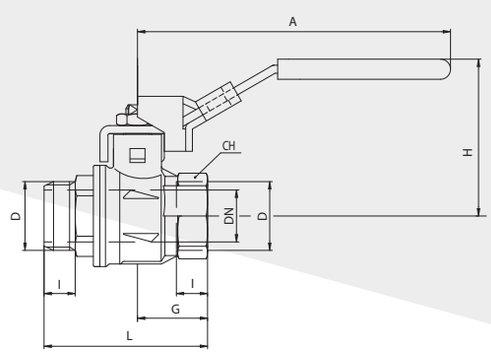

Код	S90B25	S90C25	S90D25	S90E25	S90F25	S90G25	S90H25	S90I25			
D (pollici)	1/4	3/8	1/2	3/4	1	1 1/4	1 1/2	2			
DN (mm)	8	10	15	20	25	32	40	50			
I (mm)	9	9	11	12	14	15	17	19			
L (mm)	49	49	60	65.5	77.5	89	100	117			
G (mm)	19.5	19.5	25	27	33.5	38.5	45	53			
A (mm)	96	96	96	117	117	156.5	156.5	156.5			
H (mm)	46.5	46.5	51	59.5	63.5	77	83	90			
CH (mm)	20	20	25	31	38	48	54	66			

РЕЗЬБА НАРУЖНЯЯ - НАРУЖНЯЯ

Рукоятка-рычаг

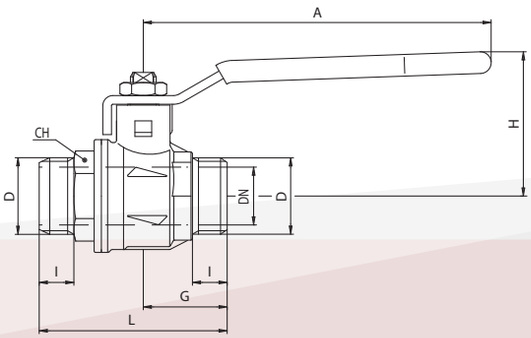

Код	S90B22	S90C22	S90D22	S90E22	S90F22	S90G22	S90H22	S90I22			
D (pollici)	1/4	3/8	1/2	3/4	1	1 1/4	1 1/2	2			
DN (mm)	8	10	15	20	25	32	40	50			
I (mm)	9	9	11	12	14	15	17	19			
L (mm)	50.5	50.5	62	67	80	91.5	103	120			
G (mm)	21	21	27	29	36	41	48	56			
A (mm)	82	82	100	120	120	158	158	158			
H (mm)	38	38	43	50	54	73	79	86			
CH (mm)	18	18	22	27	35	44	54	68			

Рукоятка-бабочка

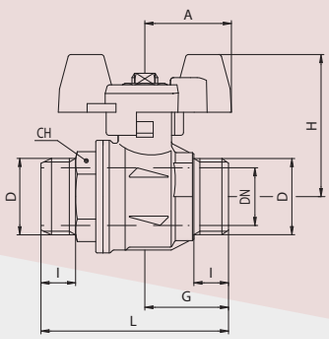

Код	S90B27	S90C27	S90D27	S90E27	S90F27	S90G27	S90H27	S90I27			
D (pollici)	1/4	3/8	1/2	3/4	1	1 1/4	1 1/2	2			
DN (mm)	8	10	15	20	25	32	40	50			
I (mm)	9	9	11	12	14	15	17	19			
L (mm)	50.5	50.5	62	67	80	91.5	103	120			
G (mm)	21	21	27	29	36	41	48	56			
A (mm)	25	25	25	30	30	57	57	57			
H (mm)	39	39	43	49.5	53.5	84.5	90.5	97.5			
CH (mm)	18	18	22	27	35	44	54	68			

Рукоятка с блокирующим замочным устройством

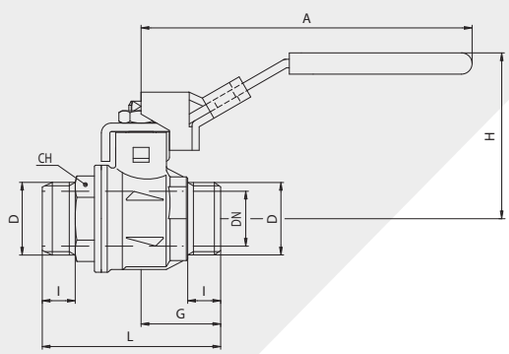

Код	S90B29	S90C29	S90D29	S90E29	S90F29	S90G29	S90H29	S90I29			
D (pollici)	1/4	3/8	1/2	3/4	1	1 1/4	1 1/2	2			
DN (mm)	8	10	15	20	25	32	40	50			
I (mm)	9	9	11	12	14	15	17	19			
L (mm)	50.5	50.5	62	67	80	91.5	103	120			
G (mm)	21	21	27	29	36	41	48	56			
A (mm)	96	96	96	117	117	156.5	156.5	156.5			
H (mm)	46.5	46.5	51	59.5	63.5	77	83	90			
CH (mm)	18	18	22	27	35	44	54	68			

s.9036

латунный шаровой кран с накидной гайкой полный проход 1/2”- 1.1/4”

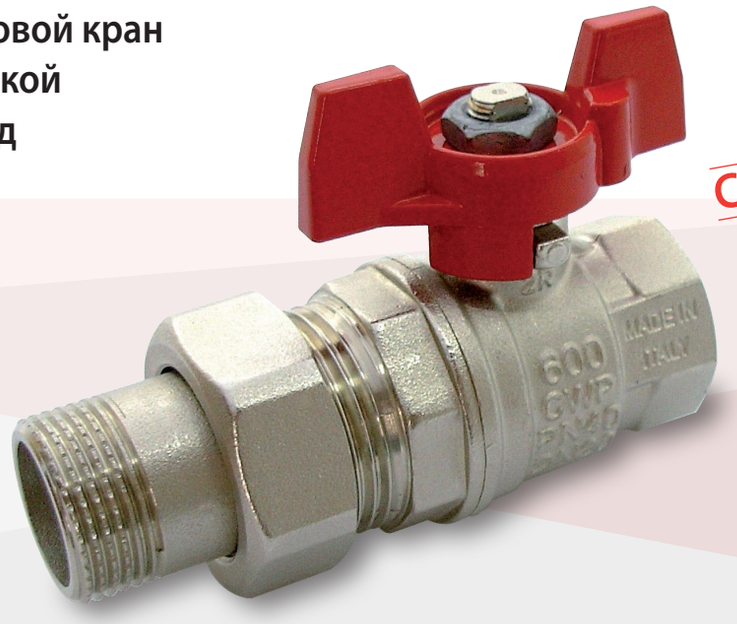

Соответствие RoHS

Технические характеристики

- Латунный корпус и муфта изготавливаются методом горячего прессования, обрабатываются пескоструйным методом и склеиваются Loctite®,
- **Утверждено** Гост (RU) , СЭЗ (RU), Ростехнадзор (RU),
- Латунный сплав соответствует нормам **EN 12165** и **EN 12164**
- **Полная проходимость** согласно норме DIN 3357,
- авто смазочный материал из чистого **PTFE**,
- **Не выбиваемый давлением никелированный шток**,
- Два O-Rings из **FPM** для максимальной защиты,
- **Нет необходимости в техническом обслуживании**,
- Резьба внутр. **ISO 228**, наруж. с накидной гайкой,
- Смазочный материал **без силикона** на всех герметичных прокладках,
- Рабочее **давление** 40 bar (Kg/cm^2),
- Температура -40°C +150°C (внимание: замораживание веществ внутри крана приводит к его негодности).

Варианты

- Удлиненный **шток**,
- **Овальная рукоятка с блокирующим замочным устройством**,
- Рукоятка из **нержавеющей стали** AISI 430,
- Рукоятка-рычаг **с блокирующим замочным устройством**.

По заявкам

- **Шар/шток из AISI 316**,
- **Уплотнители** PTFE с наполнением стекла,
- Персонализация по заявке клиента.

Компоненты

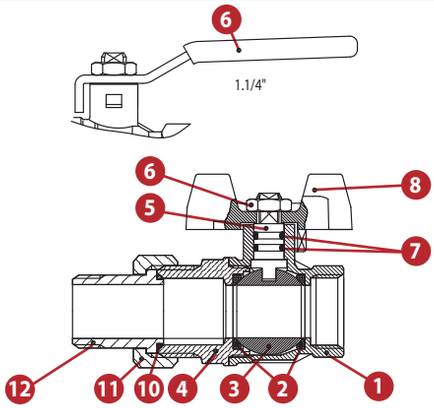

	Составные компоненты	Кол.	Материал
1	Латунный никелированный корпус	1	CW617N
2	Уплотнитель шара	2	PTFE
3	Хромированный полированный шар	1	CW617N
4	Муфтовое соединение	1	CW617N
5	Шток никелированный	1	CW617N
6	Гайка, покрытие Geomet®	1	CB4FF
7	О-образное уплотнение	2	FPM
8	Маховик	1	Алюминий
9	Рукоятка, покрытие Geomet ®	1	DD11
10	О-образное уплотнение	1	EPDM
11	Гайка	1	CW617N
12	Штуцер	1	CW617N

Давление-Температура

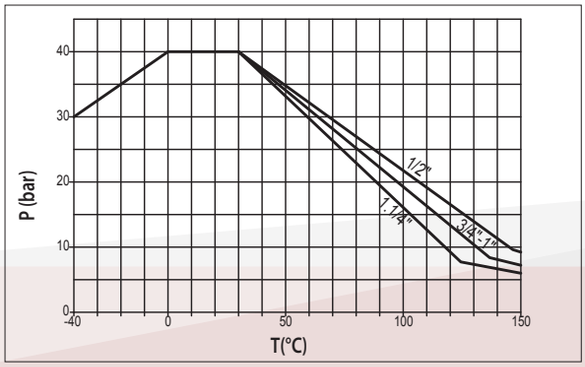

Потеря на трение

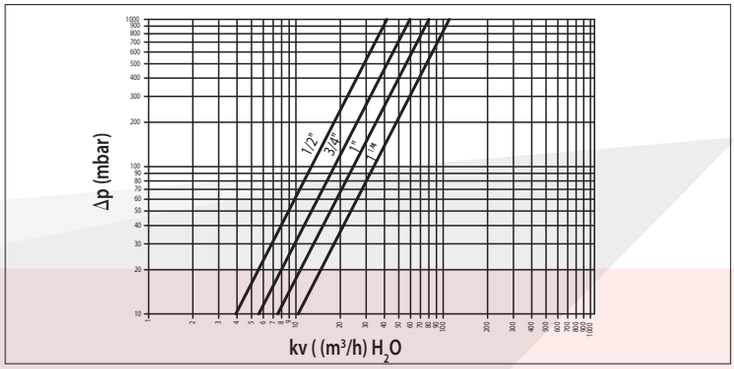

Рукоятка-бабочка

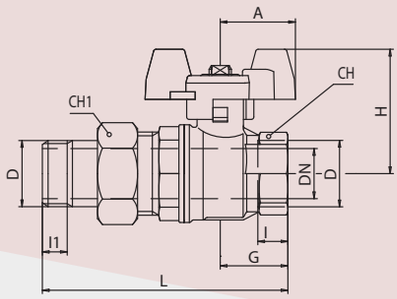

РЕЗЬБА НАРУЖНЯЯ - ВНУТРЕННЯЯ

Код			S90D36	S90E36	S90F36	S90G36					
D (pollici)			1/2	3/4	1	1 1/4					
DN (mm)			15	20	25	32					
l_1 (mm)			10	12	14	15					
I (mm)			10	12	14	15					
L (mm)			85	98	113	126.5					
G (mm)			25	27	33.5	38.5					
A (mm)			25	30	30	100					
H (mm)			43	47	51	73					
CH (mm)			25	31	38	48					
CH1 (mm)			30	37	46	52					

ВОДА

S.63

латунный шаровой кран
редуцированный проход 1/2″- 3″

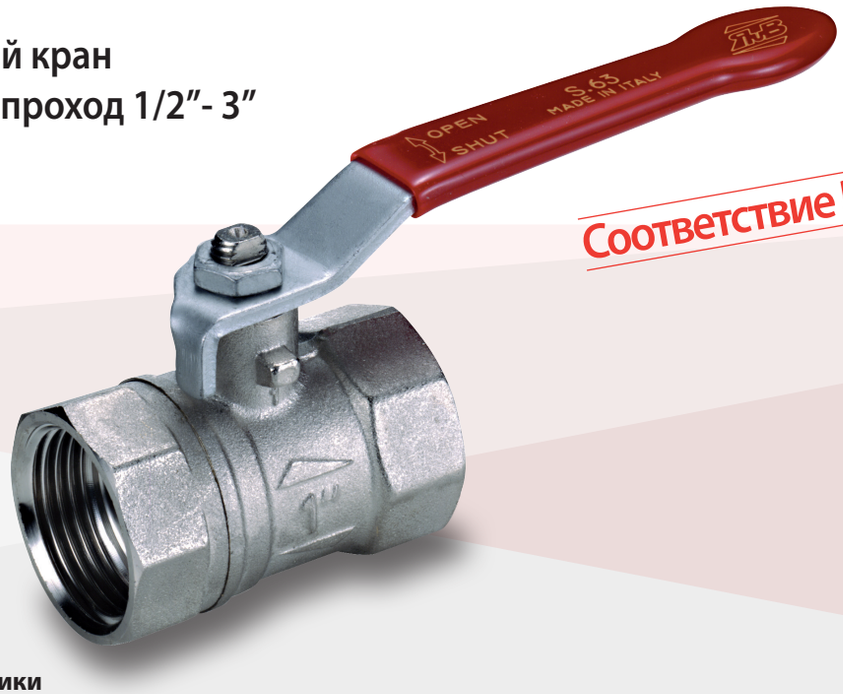

Соответствие RoHS

Технические характеристики

- Латунный корпус и муфта изготавливаются методом горячего прессования, обрабатываются пескоструйным методом и склеиваются Loctite®,
- Утверждено Danish Board of European Technical Approval for Construction Products (DK), Гост (RU), СЭЗ (RU), Ростехнадзор (RU),
- Латунный сплав соответствует нормам EN 12165 e EN 12164 (бывшие DIN 17660 e UNI 5705-65),
- Соответствует Pressure Equipment Directive 97/23 CE module A, не применять с опасными газами изделия свыше 25 мм,
- Проход уменьшен на один размер,
- Не выбиваемый давлением никелированный шток,
- На штоке два O-Rings из FPM для максимальной надежности ,
- Резьба ISO 228 параллельная Внутр/внутр,
- Смазочный материал без силикона на всех уплотнителях,
- См. график рабочего давления применяемый без резких скачков температуры,
- Температура -40°C +170°C (внимание: замораживание веществ внутри крана приводит его к негодности).

Варианты

- Резьба внутр/ наружная,
- Удлиненный шток,
- Рукоятка-бабочка,
- Овальная рукоятка с блокирующим устройством,
- Рукоятка из нержавеющей стали AISI 430,
- Рукоятка-рычаг с блокирующим устройством.

По заявкам

- Шар и/или шток из нержавеющей стали AISI 316,
- Уплотнители PTFE с наполнением стекла,
- Персонализация по заявке клиента.

Компоненты

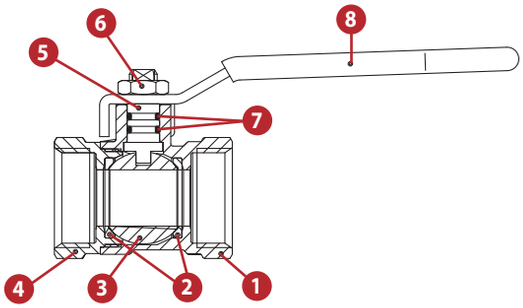

	Составные компоненты	Кол.	Материал
1	Латунный никелированный корпус	1	CW617N
2	Уплотнитель шара	2	PTFE
3	Хромированный полированный шар	1	CW617N
4	Муфтовое соединение	1	CW617N
5	Шток никелированный	1	CW617N
6	Гайка, покрытие Geomet ®	1	CB4FF
7	О-образное уплотнение	2	FPM
8	Металлическая рукоятка, покрытие Geomet ®	1	DD11

Давление-Температура

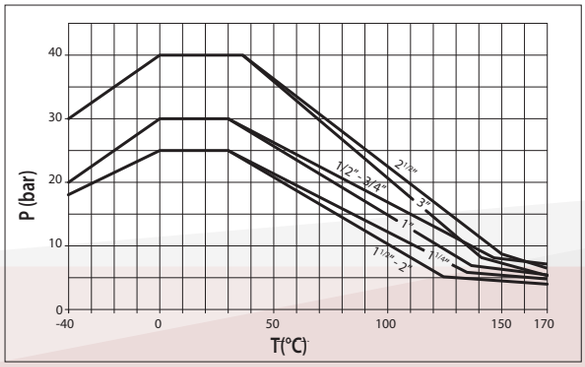

Потеря на трение

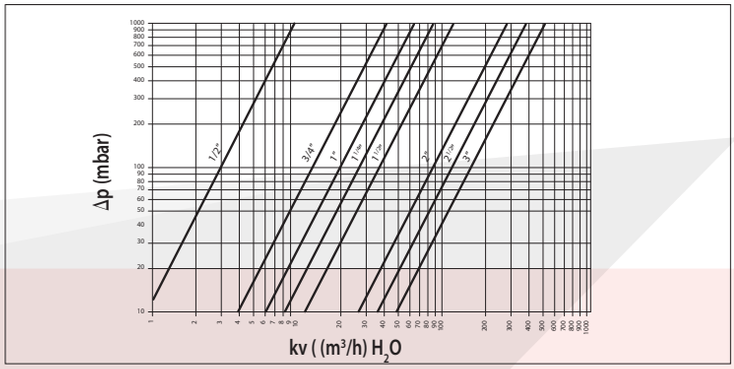

Рукоятка-рычаг

РЕЗЬБА ВНУТРЕННЯЯ - ВНУТРЕННЯЯ

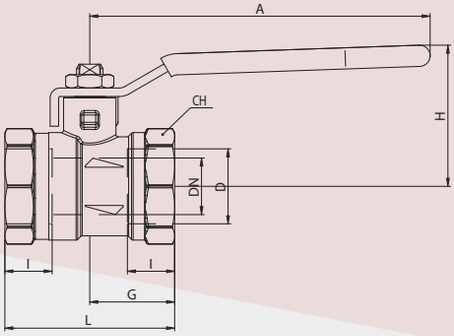

Код			S63D00	S63E00	S63F00	S63G00	S63H00	S63I00	S63L00	S63M00	
D (pollici)			1/2	3/4	1	1 1/4	1 1/2	2	2 1/2	3	
DN (mm)			11.5	15	20	25	32	40	50	65	
I (mm)			11	12	14	15	17	19	22	25	
L (mm)			45	54	60	72	84	97	114	142	
G (mm)			22	27	30	36	42	48.5	57	71	
A (mm)			100	100	120	120	158	158	158	255	
H (mm)			41	43	50	54	73	79	86	132	
CH (mm)			25	31	38	49	54	68	85	99	

Рукоятка-бабочка

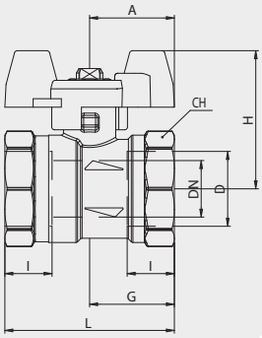

Код			S63D16	S63E16	S63F16	S63G16	S63H16	S63I16	S63L16		
D (pollici)			1/2	3/4	1	1 1/4	1 1/2	2	2 1/2		
DN (mm)			11.5	15	20	25	32	40	50		
I (mm)			11	12	14	15	17	19	22		
L (mm)			45	54	60	72	84	97	114		
G (mm)			22	27	30	36	42	48.5	57		
A (mm)			25	25	30	30	57	57	57		
H (mm)			41	43	49	53	84.5	90.5	97.5		
CH (mm)			25	31	38	49	54	68	85		

Рукоятка с блокирующим замочным устройством

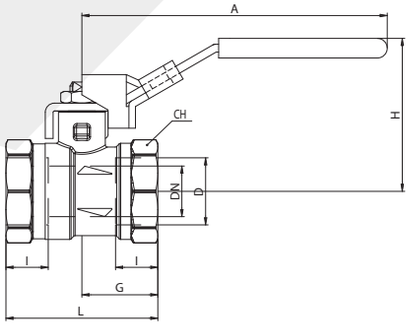

Код			S63D15	S63E15	S63F15	S63G15	S63H15	S63I15	S63L15	S63M15	
D (pollici)			1/2	3/4	1	1 1/4	1 1/2	2	2 1/2	3	
DN (mm)			11.5	15	20	25	32	40	50	65	
I (mm)			11	12	14	15	17	19	22	25	
L (mm)			45	54	60	72	84	97	114	142	
G (mm)			22	27	30	36	42	48.5	57	71	
A (mm)			96	96	117	117	156.5	156.5	156.5	255	
H (mm)			47.2	49	57.5	61.5	74.5	80.5	86	132	
CH (mm)			25	31	38	49	54	68	85	99	

ВОДА

S.81
боковой дренаж

латунный шаровой кран
полный проход 1/2”- 2”

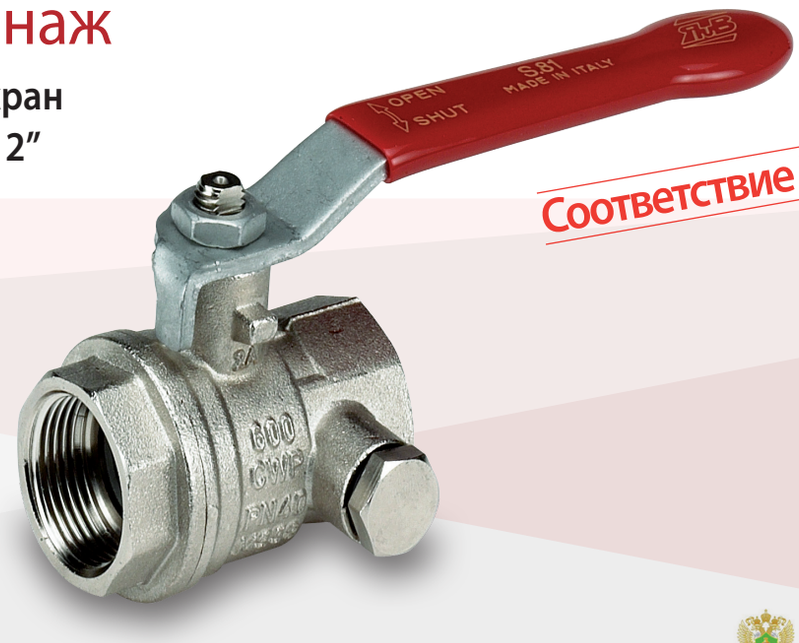

Соответствие RoHS

Технические характеристики

- **Латунный корпус и муфта изготавливаются методом горячего прессования, обрабатываются пескоструйным методом и склеиваются Loctite®**,
- Латунный сплав соответствует нормам **EN 12165** e **EN 12164** (бывшие DIN 17660 e UNI 5705-65),
- Соответствует норме **PED** 97/23; согласно арт.3 пар.3 не требуется маркировка CE. не применять с опасными газами изделия свыше 25 мм,
- **Утверждено** Гост (RU), СЭЗ (RU), Ростехнадзор (RU),
- **Полная проходимость** потока согласно DIN 3357,
- **Двойной боковой дренаж** на выходе,
- На штоке два O-Rings из FPM для максимальной надежности,
- **Не выбиваемый давлением никелированный шток**,
- **Нет необходимости в техническом обслуживании**,
- **Резьба ISO 228** параллельная внутр/внутр,
- Дренаж G 1/4” ISO 228 с двух сторон,
- Смазочный материал без силикона на всех уплотнителях,
- **Рабочее давление** без резких скачков температуры: 16 Bar, (применимо для крана),
- Температура **-20°C +170°C** (применяемо к крану).

Варианты

- Удлиненный **шток**,
- Рукоятка-**бабочка**,
- **Овальная рукоятка с блокирующим устройством**,
- Рукоятка из **нержавеющей стали** AISI 430,
- Рукоятка-рычаг **с блокирующим устройством**.

По заявкам

- **Шар и/или шток из нержавеющей стали** AISI 316,
- **Уплотнители** PTFE с наполнением стекла,
- Персонализация по заявке клиента .

Компоненты

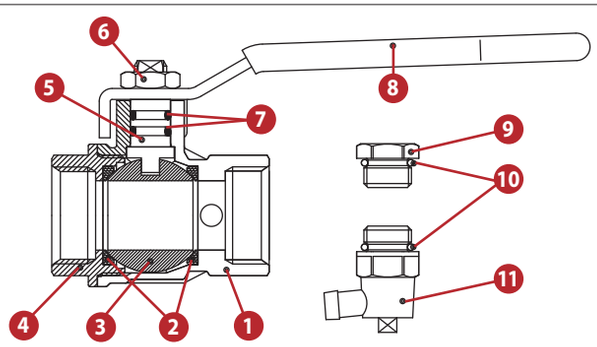

	Составные компоненты	Кол.	Материал
1	Латунный никелированный корпус	1	CW617N
2	Уплотнитель шара	2	PTFE
3	Хромированный полированный шар	1	CW617N
4	Муфтовое соединение	1	CW617N
5	Шток никелированный	1	CW617N
6	Гайка, покрытие Geomet ®	1	CB4FF
7	О-образное уплотнение	2	FPM
8	Металлическая рукоятка, покрытие Geomet ®	1	DD11
9	Пробка никелированная	1	CW617N
10	О-образное уплотнение	2	EPDM
11	Дренаж	1	-

Давление-Температура

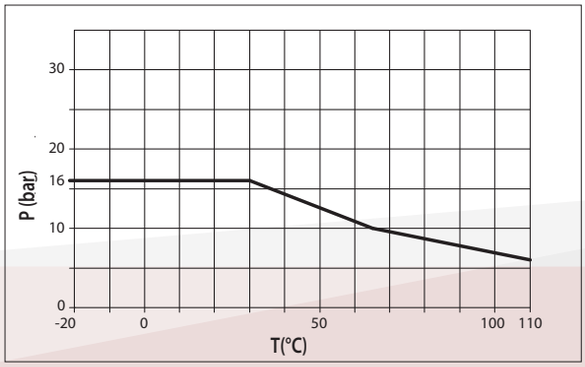

Потеря на трение

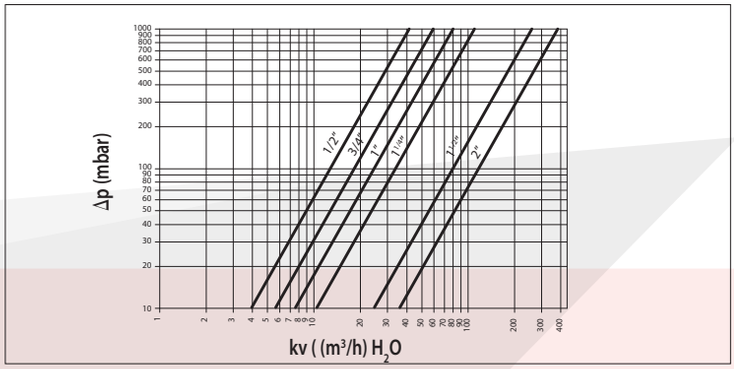

Рукоятка-рычаг

РЕЗЬБА ВНУТРЕННЯЯ - ВНУТРЕННЯЯ

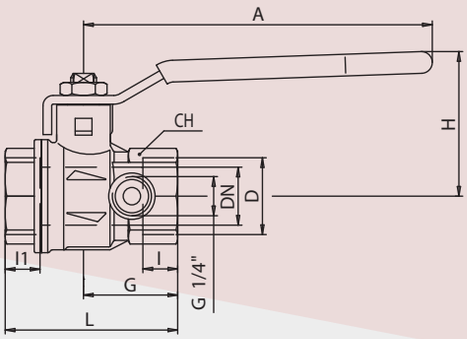

Код			S81D00	S81E00	S81F00	S81G00	S81H00	S81I00			
D (pollici)			1/2	3/4	1	1 1/4	1 1/2	2			
DN (mm)			15	20	25	32	40	50			
l_1 (mm)			11	12	21	23	17	26.5			
l (mm)			11	12	14	15	17	19			
L (mm)			56	59.5	79.5	90.5	95.5	118.5			
G (mm)			31	32.5	39	44	50.5	58			
A (mm)			100	120	120	158	158	158			
H (mm)			43	50	54	73	79	86			
CH (mm)			25	31	40	49	54	68.5			

Рукоятка-бабочка

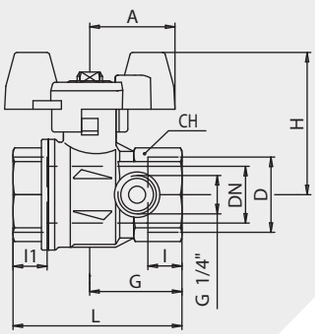

Код			S81D16	S81E16	S81F16	S81G16	S81H16	S81I16			
D (pollici)			1/2	3/4	1	1 1/4	1 1/2	2			
DN (mm)			15	20	25	32	40	50			
l_1 (mm)			11	12	21	23	17	26.5			
l (mm)			11	12	14	15	17	19			
L (mm)			56	59.5	79.5	90.5	95.5	118.5			
G (mm)			31	32.5	39	44	50.5	58			
A (mm)			25	30	30	57	57	57			
H (mm)			43	49.5	53.5	84.5	90.5	97.5			
CH (mm)			25	31	40	49	54	68.5			

Рукоятка с блокирующим замочным устройством

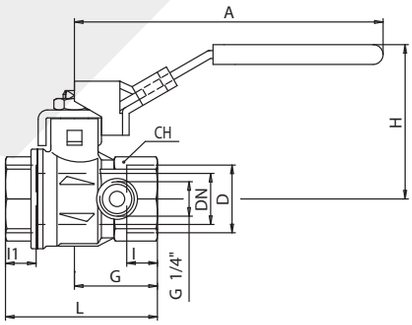

Код			S81D15	S81E15	S81F15	S81G15	S81H15	S81I15			
D (pollici)			1/2	3/4	1	1 1/4	1 1/2	2			
DN (mm)			15	20	25	32	40	50			
l_1 (mm)			11	12	21	23	17	26.5			
l (mm)			11	12	14	15	17	19			
L (mm)			56	59.5	79.5	90.5	95.5	118.5			
G (mm)			31	32.5	39	44	50.5	58			
A (mm)			96	117	117	156.5	156.5	156.5			
H (mm)			51	59.5	63.5	77	83	90			
CH (mm)			25	31	40	49	54	68.5			

S.94
с присоединением для измерительных приборов

латунный шаровой кран
полный проход 1/2”- 2”

Соответствие RoHS

Технические характеристики

- **Латунный корпус и муфта изготавливаются методом горячего прессования, обрабатываются пескоструйным методом и склеиваются Loctite®,**
- Резьба для присоединения приборов,
- Латунный сплав соответствует нормам **EN 12165** е **EN 12164** (бывшие DIN 17660 е UNI 5705-65),
- Соответствует норме PED 97/23; согласно арт.3 пар.3 не требуется маркировка CE,
- **Утверждено** Гост (RU), СЭЗ (RU), Ростехнадзор (RU),
- **Полная проходимость** потока согласно DIN 3357,
- **Не выбиваемый давлением никелированный шток**,
- На штоке два O-Rings из FPM для максимальной надежности,
- **Нет необходимости в техническом обслуживании**,
- **Резьба ISO 228** параллельная Внутр/внутр,
- Смазочный материал без силикона на всех уплотнителях,
- **Рабочее давление без резких скачков температуры**: 30 bar (Kg/cm^2) ,
- Температура **-20°C +170°C** (внимание: замораживание веществ внутри крана приводит его к негодности).

Варианты

- Удлиненный **шток**,
- Рукоятка-**бабочка**,
- **Овальная рукоятка с блокирующим устройством**,
- Рукоятка из **нержавеющей стали** AISI 430,
- Рукоятка-рычаг **с блокирующим устройством**.

По заявкам

- **Уплотнители** PTFE с наполнением стекла,
- Персонализация по заявке клиента .

Компоненты

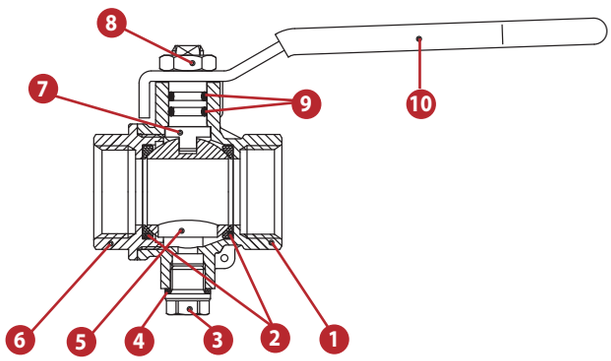

	Составные компоненты	Кол.	Материал
1	Латунный никелированный корпус	1	CW617N
2	Уплотнитель шара	2	PTFE
3	Пробка	1	CW617N
4	Уплотнение	1	PTFE
5	Хромированный полированный шар	1	CW617N
6	Муфтовое соединение	1	CW617N
7	Шток никелированный	1	CW617N
8	Гайка, покрытие Geomet®	1	CB4FF
9	О-образное уплотнение	2	FPM
10	Металлическая рукоятка, покрытие Geomet®	1	DD11

Давление-Температура

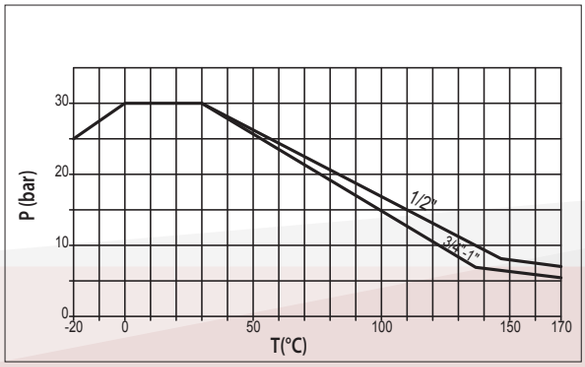

Потеря на трение

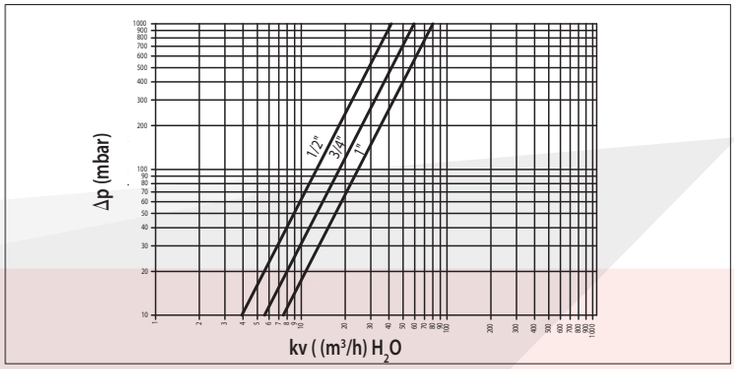

Рукоятка-рычаг

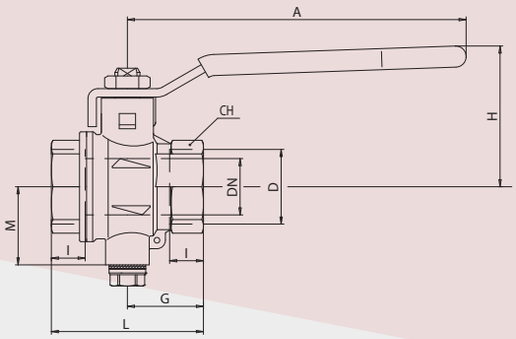

РЕЗЬБА ВНУТРЕННЯЯ - ВНУТРЕННЯЯ

Код			S94D00	S94E00	S94F00	S94G00	S94H00	S94I00			
D (pollici)			1/2	3/4	1	1 1/4	1 1/2	2			
DN (mm)			15	20	25	32	40	50			
I (mm)			11	12	14	15	17	19			
L (mm)			50	54	67	77	90	106			
G (mm)			25	27	33.5	38.5	45	53			
M (mm)			32	30	32	38	44.3	51.3			
A (mm)			100	120	120	158	158	158			
H (mm)			43	50	54	73	79	86			
CH (mm)			25	31	40	49	54	68.5			

Рукоятка-бабочка

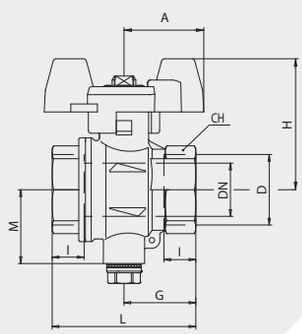

Код			S94D16	S94E16	S94F16						
D (pollici)			1/2	3/4	1						
DN (mm)			15	20	25						
I (mm)			11	12	14						
L (mm)			50	54	67						
G (mm)			25	27	33.5						
M (mm)			32	30	32						
A (mm)			25	30	30						
H (mm)			43	49.5	53.5						
CH (mm)			25	31	38						

ВОДА

s.96
удлиненный шток для изоляции

латунный шаровой кран
полный проход 1/4”- 2”

Соответствие RoHS

Технические характеристики

- Латунный корпус и муфта изготавливаются методом горячего прессования, обрабатываются пескоструйным методом и склеиваются Loctite®,
- Интегрированный удлиненный шток,
- Утверждено Danish Board of European Technical Approval for Construction Products (DK), Гост (RU), СЭЗ (RU), Ростехнадзор (RU),
- Соответствует Pressure Equipment Directive 97/23 CE module A, не применять с опасными газами изделия свыше 25 мм,
- Латунный сплав соответствует нормам EN 12165 e EN 12164 (бывшие DIN 17660 e UNI 5705-65),
- Полная проходимость потока согласно DIN 3357,
- Не выбиваемый давлением никелированный шток,
- На штоке два O-Rings из FPM для максимальной надежности,
- Резьба ISO 228 Внутр/внутр,
- Смазочный материал без силикона на всех уплотнителях,
- Рабочее давление без резких скачков температуры: 30 bar (Kg/cm^2),
- Температура -40°C +170°C (внимание: замораживание веществ внутри крана приводит его к негодности).

Варианты

- Корпус и компоненты из латуни DZR,
- Короткий шток,
- Рукоятка-бабочка,
- Овальная рукоятка с блокирующим устройством,
- Рукоятка из нержавеющей стали AISI 430,
- Рукоятка-рычаг с блокирующим устройством.

По заявкам

- Шар и/или шток из нержавеющей стали AISI 316,
- Уплотнители PTFE с наполнением стекла,
- Персонализация по заявке клиента .

Компоненты

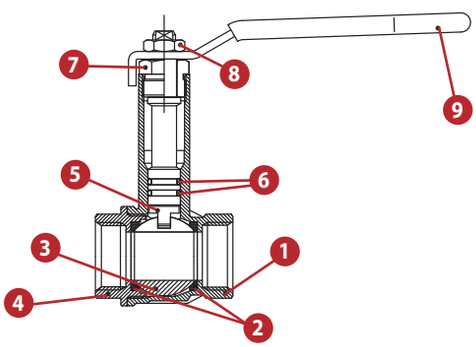

	Составные компоненты	Кол.	Материал
1	Латунный никелированный корпус	1	CW617N
2	Уплотнитель шара	2	PTFE
3	Хромированный полированный шар	1	CW617N
4	Муфтовое соединение	1	CW617N
5	Шток никелированный	1	ADZ
6	O-образное уплотнение	2	FPM
7	Гайка регулировки уплотнения штока	1	CW617N
8	Гайка, покрытие Geomet®	1	CB4FF
9	Металлическая рукоятка, покрытие Geomet®	1	DD11

Давление-Температура

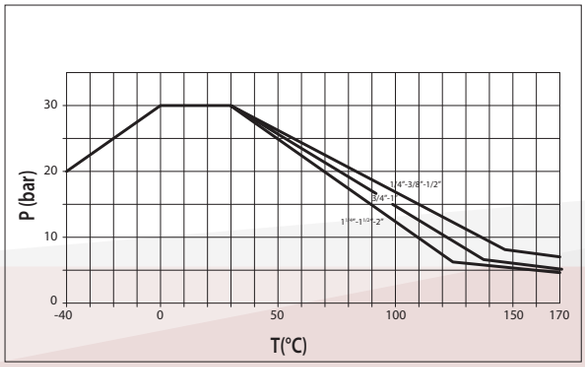

Потеря на трение

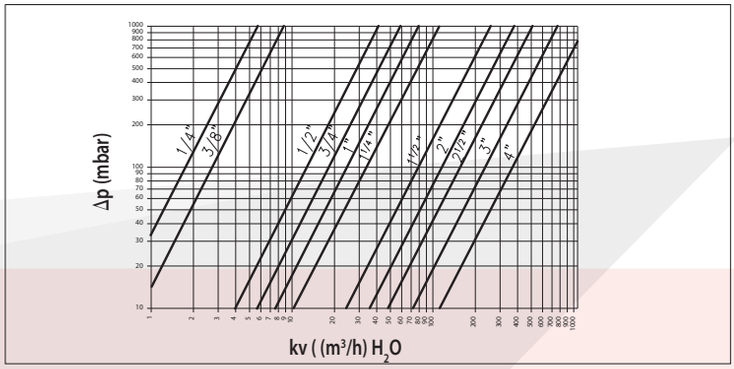

Рукоятка-рычаг

РЕЗЬБА ВНУТРЕННЯЯ - ВНУТРЕННЯЯ

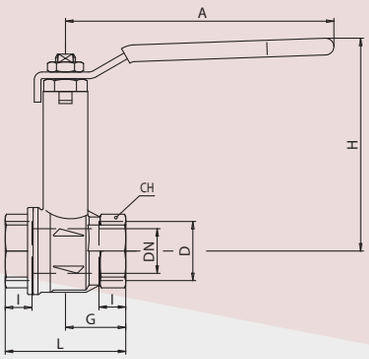

Код	S96B00	S96C00	S96D00	S96E00	S96F00	S96G00	S96H00	S96I00			
D (pollici)	1/4	3/8	1/2	3/4	1	1 1/4	1 1/2	2			
DN (mm)	8	10	15	20	25	32	40	50			
I (mm)	9	9	11	12	14	15	17	19			
L (mm)	39	39	50	54	67	77	90	106			
G (mm)	19.5	19.5	25	27	33.5	38.5	45	53			
A (mm)	100	100	100	120	120	158	158	158			
H (mm)	85	85	88	95.5	99.5	124	130	137			
CH (mm)	20	20	25	31	38	48	54	66			

Рукоятка-бабочка

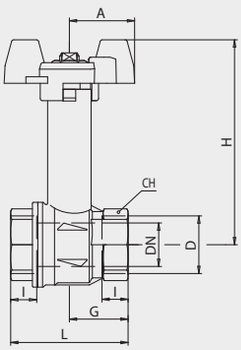

Код	S96B16	S96C16	S96D16	S96E16	S96F16	S96G16	S96H16	S96I16			
D (pollici)	1/4	3/8	1/2	3/4	1	1 1/4	1 1/2	2			
DN (mm)	8	10	15	20	25	32	40	50			
I (mm)	9	9	11	12	14	15	17	19			
L (mm)	39	39	50	54	67	77	90	106			
G (mm)	19.5	19.5	25	27	33.5	38.5	45	53			
A (mm)	25	25	25	30	30	57	57	57			
H (mm)	85	85	88	95	99	136	142	149			
CH (mm)	20	20	25	31	38	48	54	66			

s.59

латунный шаровой кран 3/8″- 1/2″ либо 1/2″- 1/2″

Соответствие RoHS

Технические характеристики

- Латунный корпус и муфта изготавливаются методом горячего прессования, обрабатываются пескоструйным методом и склеиваются Loctite®,
- Латунный сплав соответствует нормам EN 12165 e EN 12164 (бывшие DIN 17660 e UNI 5705-65),
- Утверждено Гост (RU), СЭЗ (RU), Ростехнадзор (RU),
- Соответствует норме PED 97/23; согласно арт.3 пар. 3 не требуется маркировка CE,
- Не выбиваемый давлением никелированный шток,
- Гайка регулировки уплотнения штока из чистого PTFE , низкий вращающий момент, ремонтопригодность,
- Рукоятка левая либо правая,
- Резьба наружняя BSPT коническая BS.21-1985, ISO 7/1 3/8″либо 1/2″ x наружняя ISO 228 1/2″,
- Смазочный материал без силикона на всех уплотнителях,
- Рабочее давление без резких скачков температуры: 30 bar (Kg/cm^2)
- Температура: -40°C +170°C.

Варианты

- Удлиненный шток,
- Рукоятка-бабочка,
- Овальная рукоятка с блокирующим замочным устройством,
- Рукоятка-рычаг с блокирующим замочным устройством.
- Рукоятка правая из нержавеющей стали AISI 430

По заявкам

- Шар и/или шток из нержавеющей стали AISI 316,
- Уплотнители PTFE с наполнением стекла,
- Персонализация по заявке клиента .

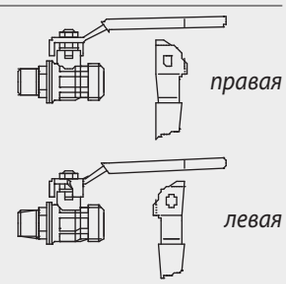

Компоненты

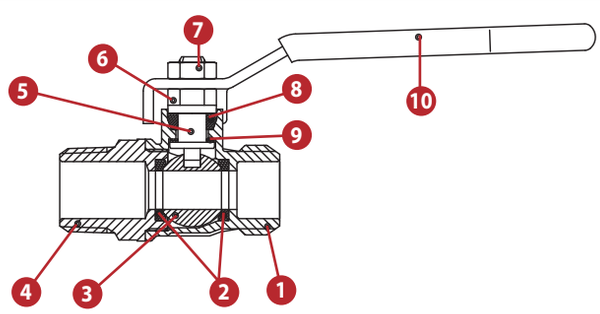

	Составные компоненты	Кол.	Материал
1	Латунный никелированный корпус		1 CW617N
2	Уплотнитель шара	2	PTFE
3	Хромированный полированный шар	1	CW617N
4	Муфтовое соединение	1	CW617N
5	Шток никелированный	1	CW617N
6	Гайка регулировки уплотнения штока	1	CW617N
7	Гайка, покрытие Geomet®	1	CB4FF
8	Сальник	1	PTFE
9	Уплотнение штока	1	PTFE
10	Металлическая рукоятка, покрытие Geomet®	1	DD11

Давление-Температура

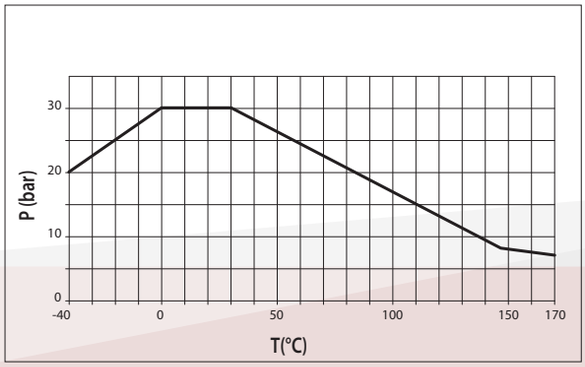

Потеря на трение

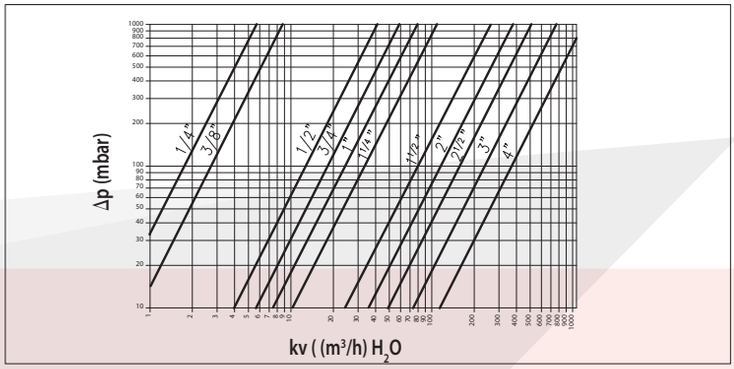

Рукоятка-рычаг

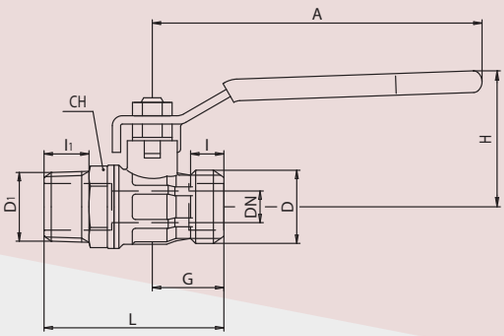

РЕЗЬБА НАРУЖНЯЯ - НАРУЖНЯЯ

Код		R58FX0	R59FX0								
D (pollici)		1/2									
D1 (pollici)		3/8	1/2								
DN (mm)		9.5									
l (mm)		10									
l_1 (mm)		13.5									
L (mm)		54									
G (mm)		21.5									
A (mm)		99									
H (mm)		41									
CH (mm)		18	21.5								

ВОДА

s.110

задвижка латунная
1/4”- 3”

Технические характеристики

- Сфера применения: бытовые и индустриальные системы,
- **Корпус из прессованной латуни** обрабатывается пескоструйным методом,
- **Утверждено** Гост (RU) , СЭЗ (RU), Ростехнадзор (RU),
- **Соответствует** норме PED 97/23; согласно арт.3 пар.3 не требуется маркировка CE; не применять с опасными газами изделия свыше 25mm,
- Уплотнители штока из **EPDM**,
- **Минимальная** потеря на трение,
- Красная стальная рукоятка,
- Гайка из оцинкованой стали,
- **Резьба параллельная ISO 228** внутр/внутр,
- Рабочее **давление** без резких скачков температуры: 10 bar (Kg/cm^2),
- **Температура**: +5°C +80°C.

Компоненты

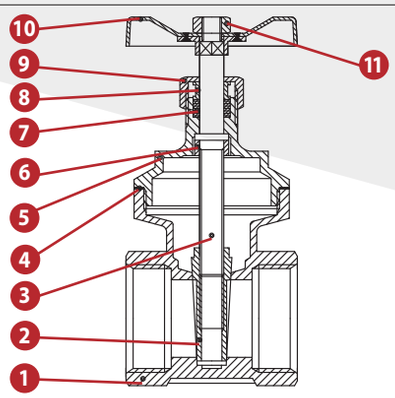

	Составные компоненты	Кол.	Материал
1	Корпус	1	CW617N
2	Диск	1	CB754S
3	Шток	1	CW614N
4	Уплотнение	1	Guarnital Fibre
5	Насадка	1	CW617N
6	Кольцо штока	1	CW614N
7	Сальник	1	EPDM90
8	Уплотнение	1	CW614N
9	Гайка	1	CW614N
10	Маховик	1	Сталь
11	Гайка	1	Сталь

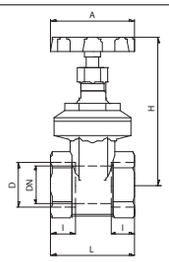

РЕЗЬБА ВНУТРЕННЯЯ - ВНУТРЕННЯЯ

Код	110B00	110C00	110D00	110E00	110F00	110G00	110H00	110I00	110L00	110M00
D (pollici)	1/4	3/8	1/2	3/4	1	1 1/4	1 1/2	2	1 1/2	3
DN (mm)	11	13	13.5	15.5	19	27	33	44	47	60
I (mm)	8	8	9	9	10	10	11	12	13	13
L (mm)	33	33	35	39	43	48	54	58	63	70
A (mm)	45	45	45	45	50	55	60	70	80	100
H (mm)	67	67	68	68	80	86	107	134	143	175

S.111

задвижка латунная тяжелая серия 3/8”- 4”

Технические характеристики

- Сфера применения: бытовые и индустриальные гидравлически и пневматические системы,
- Корпус из прессованной латуни,
- **Утверждено** Гост (RU) , СЭЗ (RU), Ростехнадзор (RU),
- Соответствует норме PED 97/23; согласно арт.3 пар.3 не требуется маркировка CE; не применять с опасными газами изделия свыше 25 мм, не применять с безопасными газами изделия свыше 50 мм,
- Уплотнители штока из **EPDM**,
- **Минимальная** потеря на трение,
- **Тяжелая серия** для особых применений,
- Красная стальна рукоятка,
- Гайка из оцинкованой стали,
- **Резьба параллельная ISO 228** Внутр/внутр,
- Рабочее **давление** без резких скачков температуры: 16 bar (Kg/cm²),
- **Температура**: +5°C +80°C

Компоненты

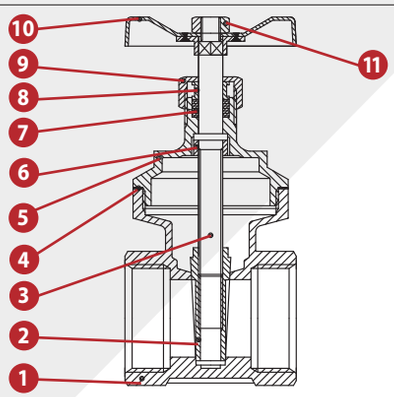

Составные компоненты		Кол.	Материал
1	Корпус	1	CW617N
2	Диск	1	CB754S
3	Шток	1	CW614N
4	Уплотнение	1	Guarnital Fibre
5	Насадка	1	CW617N
6	Кольцо штока	1	CW614N
7	Сальник	1	EPDM90
8	Уплотнение	1	CW614N
9	Гайка	1	CW614N
10	Маховик	1	Сталь
11	Гайка	1	Сталь

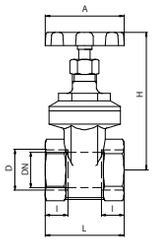

РЕЗЬБА ВНУТРЕННЯЯ - ВНУТРЕННЯЯ

Код	111C00	111D00	111E00	111F00	111G00	111H00	111I00	111L00	111M00	111N00
D (pollici)	3/8	1/2	3/4	1	1 1/4	1 1/2	2	2 1/2	3	4
DN (mm)	13	15	19	24	32	37	47	60	72	93
I (mm)	8	10	11	13	14	14	16	17	19	22
L (mm)	33	33	47	53	57	61	67	74	86	98
A (mm)	45	45	50	55	60	70	80	100	100	120
H (mm)	67	68	78	93	108	125	143	175	205	235

ВОДА

s.123

обратный клапан
тяжелая серия
3/8″ – 4″

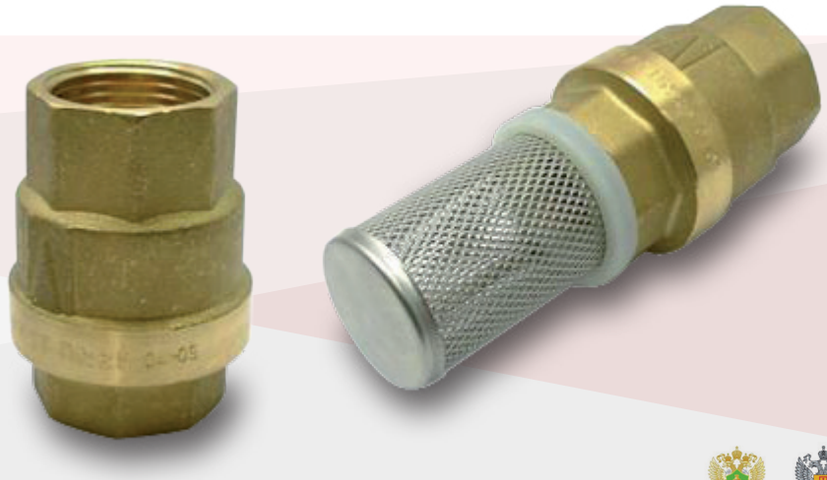

Технические характеристики

- Сфера применения: бытовые и индустриальные гидравлически и пневматические системы,
- Устанавливается в любом положении ,
- **Утверждено** Гост (RU) , СЭЗ (RU), Ростехнадзор (RU),
- Корпус из прессованной латуни CW617N,
- **Соответствует** норме PED 97/23; согласно арт.3 пар.3 не требуется маркировка CE, не применять с опасными газами изделия свыше 25 mm
- **Пружина** из нержавеющей стали AISI 302
- **Тяжелая серия** для сложных объектов ,
- Привод из Hostaform;
- Уплотнитель из NBR,
- Резьба параллельная **ISO 228** внутр/внутр,
- **Минимальное давление открытия**: Min 0.025 bar,
- См. график рабочего **давления**,
- Минимальное давление: Min 0.05 bar,
- **Температура**: -20°C +100°C (внимание: замораживание веществ внутри крана приводит его к негодности).

Варианты

- Стальной фильтр

Компоненты

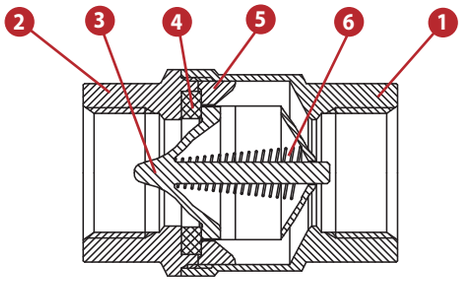

Составные компоненты		Кол.	Материал
1	Латунный корпус	1	CW617N
2	Муфта	1	CW617N
3	Штифт	1	Hostaform
4	Уплотнитель	1	NBR
5	Привод	1	Hostaform
6	Пружина	1	AISI 302

Давление-Температура

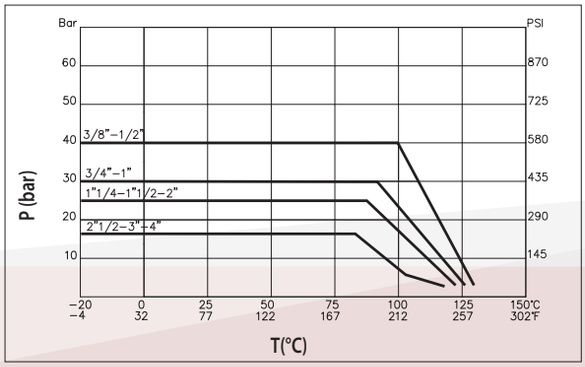

Потеря на трение

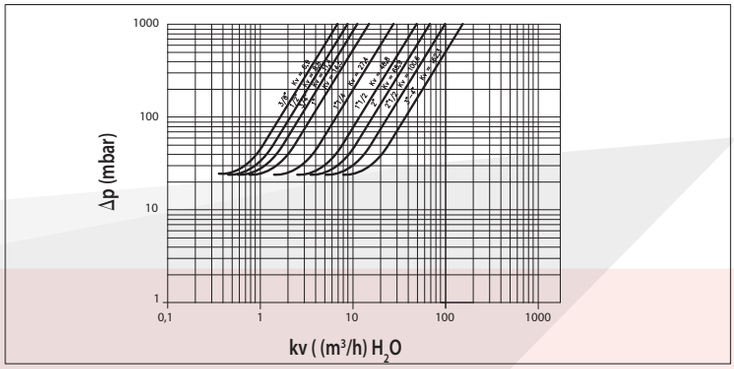

РЕЗЬБА ВНУТРЕННЯЯ - ВНУТРЕННЯЯ

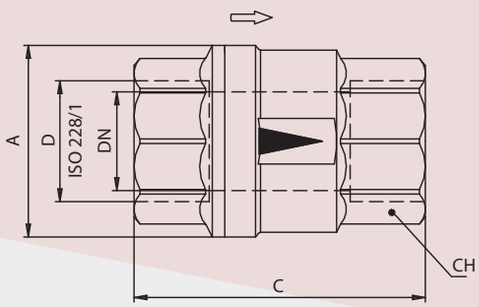

Код		123C00	123D00	123E00	123F00	123G00	123H00	123I00	123L00	123M00	123N00
D (pollici)		3/8	1/2	3/4	1	1 1/4	1 1/2	2	1/2	3	4
DN (mm)		10	15	20	25	32	40	50	65	80	80
A (mm)		28	34	41.5	50	60.5	73.5	89	114	137	142
C (mm)		46.5	48	59	67	76	90	101	127	150	133.5
CH (mm)		21	26	32	39	49	56	69	86	100	124
PN (bar)		40	40	30	30	25	25	25	16	16	16

ВОДА

s.124

латунный кран
1/2″ – 4″

Технические характеристики

- Сфера применения: бытовые и индустриальные гидравлически и пневматические системы,
- Устанавливается в любом положении ,
- **Утверждено** Гост (RU), СЭЗ (RU), Ростехнадзор (RU),
- Корпус из прессованной латуни,
- Соответствует норме **PED** 97/23; согласно арт.3 пар.3 не требуется маркировка CE, не применять с опасными газами изделия свыше 25 мм,
- Усиленные уплотнители,
- Резьба параллельная **ISO 228** внутренняя,
- **Температура**: +0°C +90°C.

Компоненты

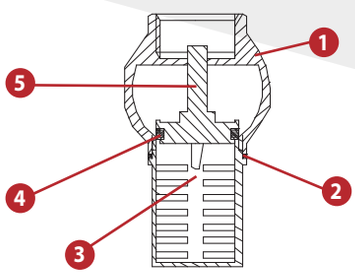

Составные компоненты	кол.	материал
1		
2		
3		
4		
5		

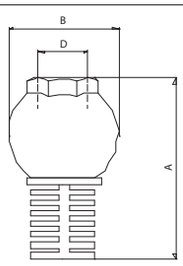

РЕЗЬБА ВНУТРЕННЯЯ

Код	124D00	124E00	124F00	124G00	124H00	124I00	124L00	124M00	124N00	
D (pollici)	1/2	3/4	1	1 1/4	1 1/2	2	2 1/2	3	4	
A (mm)	59.5	70.5	82	94.5	102	119.5	139.5	174.5	194.5	
B (mm)	39	45	51	61	68.5	80	100	121	145	
PN (bar)	10	10	10	8	8	8	6	6	6	

s.126

обратный клапан
1/2″ – 4″

Технические характеристики

- Сфера применения: бытовые и индустриальные гидравлически и пневматические системы
- Корпус из прессованной латуни,
- **Утверждено** Гост (RU), СЭЗ (RU), Ростехнадзор (RU),
- Соответствует норме **PED** 97/23; согласно арт.3 пар.3 не требуется маркировка CE. не применять с опасными газами изделия свыше 25 мм,
- Усиленный корпус ,
- Контрольная пробка,
- Резьба параллельная **ISO 228** внутр/внутр,
- **Температура**: +0°C +90°C.

Варианты

- Клапан металлический

Компоненты

Составные компоненты		кол.	материал
1	Корпус	1	CW617N
2	Маховик	1	CW617N
3	Уплотнитель	1	NBR
4	Пробка	1	CW614N
5	Уплотнение	1	NBR
6	Сальник	1	NBR
7	Седло	1	CW614N

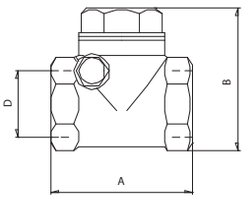

РЕЗЬБА ВНУТРЕННЯЯ - ВНУТРЕННЯЯ

Код	126D00	126E00	126F00	126G00	126H00	126I00	126L00	126M00	126N00
D (pollici)	1/2	3/4	1	1 1/4	1 1/2	2	2 1/2	3	4
A (mm)	43	52	62	72	81	94	119	134	169
B (mm)	50	58	67	77	88	101	130	150	185
PN (bar)	12	12	12	10	10	10	8	8	8

ВОДА

s.128
Y – фильтр

1/4" ÷ 4"

Технические характеристики

- Сфера применения: бытовые и индустриальные гидравлически и пневматические системы
- Корпус из прессованной латуни **CW617N**,
- Соответствует норме **PED** 97/23; согласно арт.3 пар.3 не требуется маркировка CE. не применять с опасными газами изделия свыше 25 мм,
- **Утверждено** Гост (RU), СЭЗ (RU), Ростехнадзор (RU),
- **Температура**: -20°C +110°C без пара,
- Степень фильтрации от 1/4" до 2" - 500 µm , от 2.1/2" до 4" - 800 µm ,
- Резьба параллельная **ISO 228** внутр/внутр,
- Фильтр стальной AISI 304

Компоненты

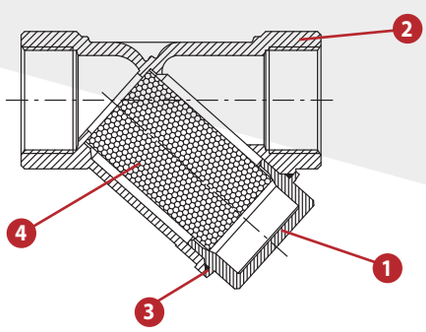

	Составные компоненты	кол.	материал
1	Заглушка	1	CW617N
2	Латунный корпус	1	CW617N
3	О-образное уплотнение	1	NBR
4	Фильтр	1	AISI304

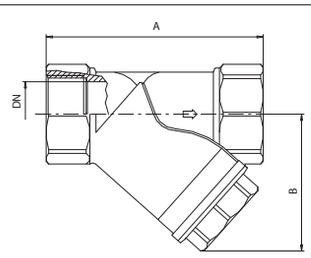

РЕЗЬБА ВНУТРЕННЯЯ - ВНУТРЕННЯЯ

Код	128B00	128C00	128D00	128E00	128F00	128G00	128H00	128I00	128L00	128M00	128N00
D (pollici)	1/4	3/8	1/2	3/4	1	1 1/4	1 1/2	2	2 1/2	3	4
A (mm)	55	55	58	70	87	96	106	126	150	169	219
B (mm)	40	40	40	48	56	64	73	89	107	120	161
DN (mm)	8	10	15	20	25	32	40	50	65	80	100
PN (bar)	20	20	20	20	20	20	20	20	16	16	16

s.142

кран угловой 3/8″ – 1″ со штуцером 3/4″

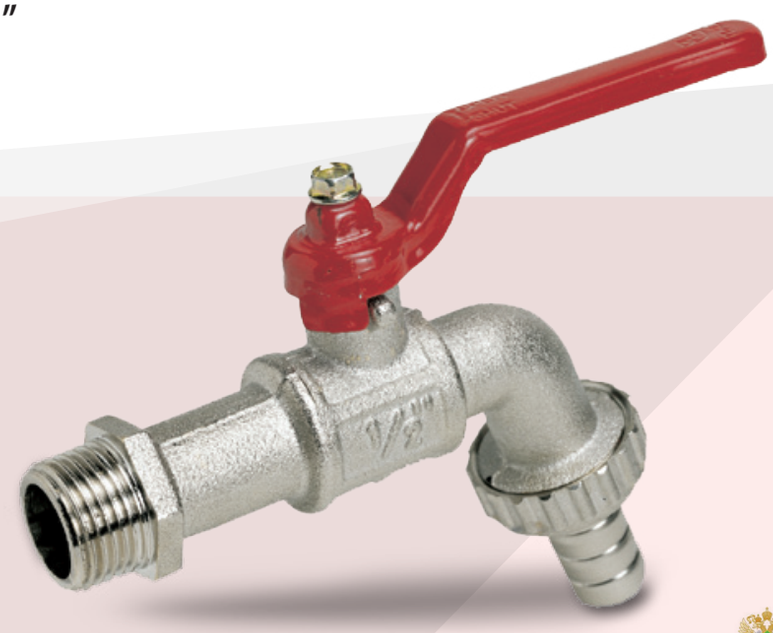

Технические характеристики

- **Кран угловой с присоединением под шланг**,
- **Корпус из прессованной латуни**, обрабатывается пескоструйным методом и никелируется,
- **Утверждено** Гост (RU), СЭЗ (RU), Ростехнадзор (RU),
- Латунный сплав соответствует нормам **EN 12165** и **EN 12164**,
- Соответствует норме PED 97/23; согласно арт.3 па.3 не требуется маркировка CE,
- Уплотнители из чистого PTFE,
- Хромированная сфера ,
- На штоке два O-Rings из FPM и NBR для максимальной надежности
- Стальной штампованный рычаг,
- Присоединение **UNI ISO 228** наружное,
- Присоединение 3/4″ резьбовое под шланг,
- Рабочее **давление** без резких скачков температуры 15 bar (Kg/cm²) до 3/4″, 12 bar свыше ,
- **Температура**: -20°C +80°C.

Компоненты

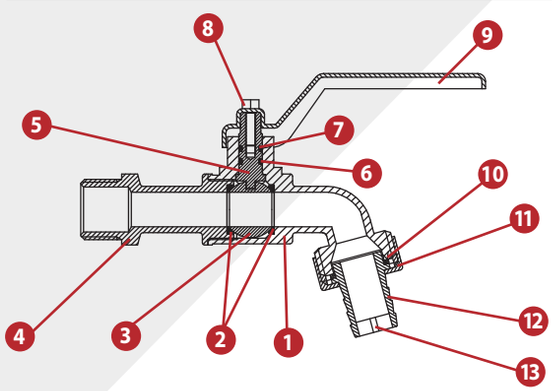

	Составные компоненты	кол.	материал
1	Латунный никелированный корпус	1	CW617N
2	Уплотнитель шара	2	PTFE
3	Хромированный полированный шар	1	CW614N
4	Муфтовое соединение	1	CW617N
5	Шток никелированный	1	CW614N
6	О-образное уплотнение	1	FPM
7	О-образное уплотнение	1	NBR
8	Винт	1	Сталь
9	Рукоятка	1	Сталь
10	Шайба	1	PVC
11	Гайка	1	CW617N
12	Штуцер	1	OT63
13	Слив	1	Vestolen

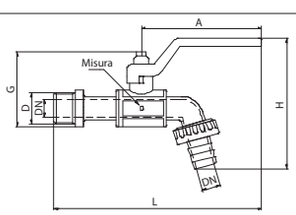

Код		142C0P	142D0P	142E0P	142F0P					
D (pollici)		3/8	1/2	3/4	1					
DN (mm)		10	12	12	15					
B (mm)		53	53	61	65					
L (mm)		134	137	148.5	158					
A (mm)		80	80	88.5	88.5					
H (mm)		93	93	108	126					

s.6090

латунный шаровой кран полный проход 1.1/4”- 1.1/2”

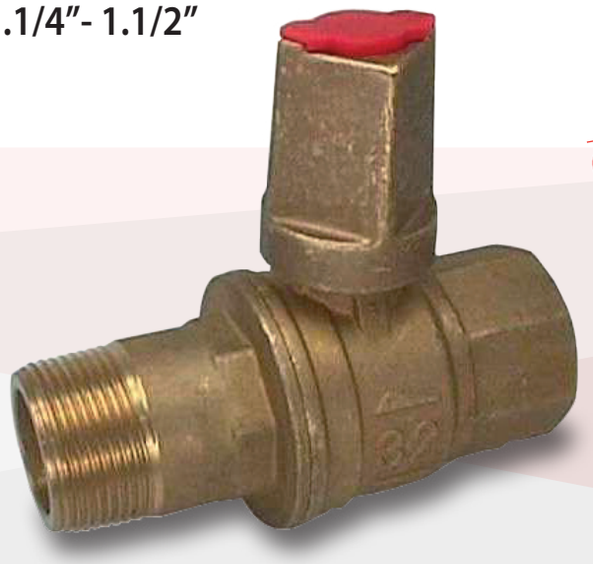

Соответствие RoHS

Технические характеристики

- **Латунный корпус и муфта изготавливаются методом горячего прессования, обрабатываются пескоструйным методом и склеиваются Loctite®**;
- Латунный сплав соответствует нормам **EN 12165** и **EN 12164** (бывшие DIN 17660 и UNI 5705-65),
- **Полная проходимость** потока согласно DIN 3357 ,
- **Не выбиваемый давлением никелированный шток**,
- На штоке два O-Rings из **FPM** для максимальной надежности,
- Соответствует норме PED 97/23 CE – Modul A.
- Металлические детали не вступают в контакт между собой,
- Маховик четко указывает положение сферы,
- Смазочный материал **без силикона** на всех уплотнителях,
- **Резьба EN 10226-1, ISO 228** параллельная внутренняя х коническая наружняя **EN 10226-1**,
- Рабочее давление без резких скачков температуры: 40 bar (Kg/cm^2),
- **Температура**: -40°C +170°C (внимание: замораживание веществ внутри крана приводит его к негодности).

По заявкам

- **Шар и/или шток из нержавеющей стали** AISI 316,
- **Уплотнители** PTFE с наполнением стекла,
- Персонализация по заявке клиента

Компоненты

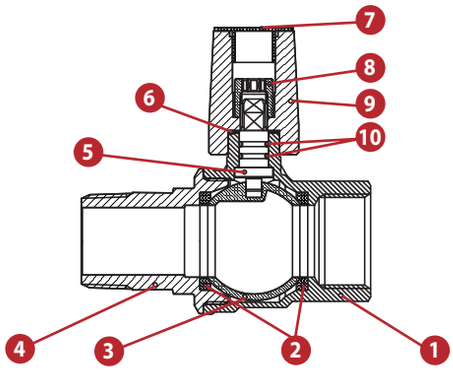

	Составные компоненты	кол.	материал
1	Латунный корпус	1	CW617N
2	Уплотнитель шара	2	PTFE
3	Хромированный полированный шар	1	CW617N
4	Муфтовое соединение	1	CW617N
5	Шток никелированный	1	AISI302
6	О-образное уплотнение	1	PTFE
7	Колпачок	1	Nylon
8	Гайка	1	CW617N
9	Маховик	1	CW617N
10	О-образное уплотнение	2	FPM

Давление-Температура

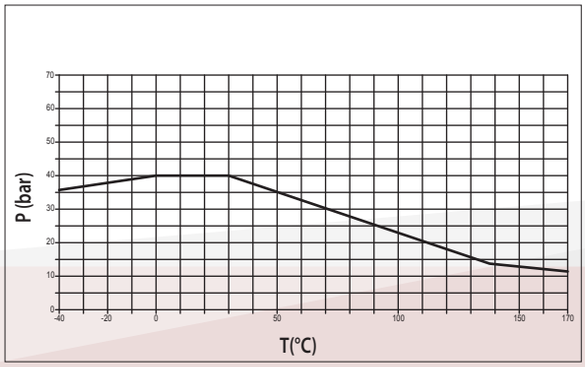

Потеря на трение

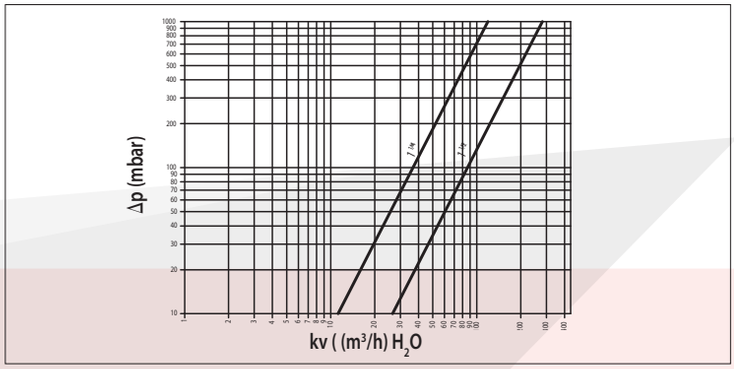

Рукоятка

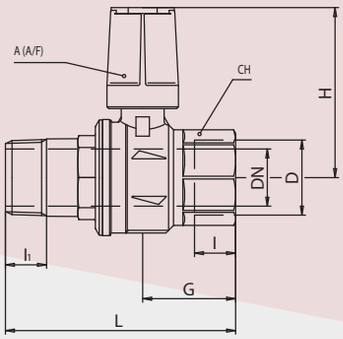

РЕЗЬБА НАРУЖНЯЯ - ВНУТРЕННЯЯ

Код						S60G90	S60H90				
D (pollici)						1 1/4	1 1/2				
DN (mm)						32	40				
l_1 (mm)						23	24				
l (mm)						23	24.5				
L (mm)						129	127				
G (mm)						52	59				
A (mm)						30	30				
H (mm)						95	101.5				
CH (mm)						50	50				

ВОДА

Вода питьевая

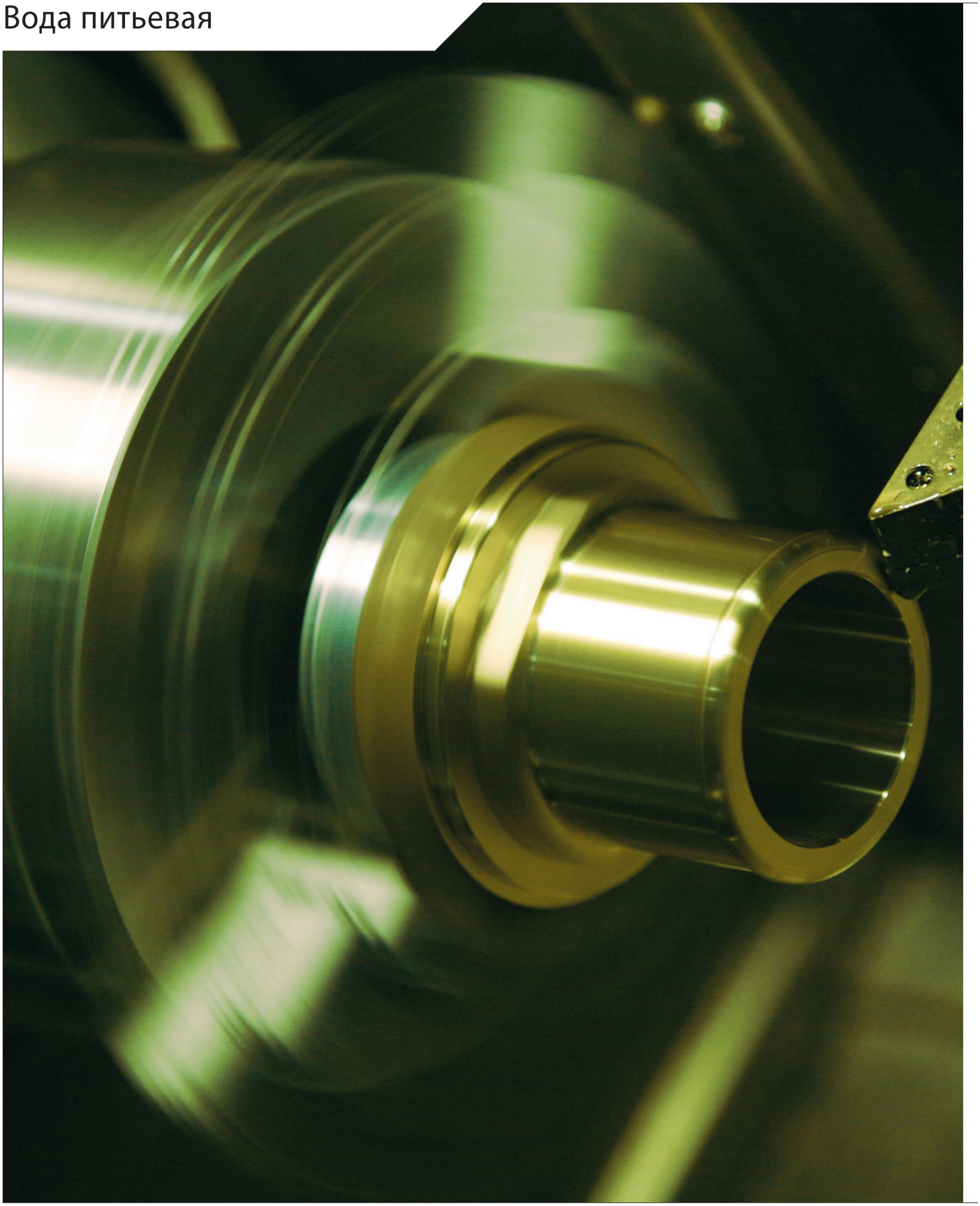

Вода питьевая

	Серия k60 Серия k84 Серия s.84EN331 Серия s.10	ГАЗ
	Серия s.33 Серия s.85 Серия s.100/101 Серия s.6400 – s.7400 Электро и пневмо приводы	ИНДУСТРИЯ
	Серия s.93 Серия s.34 Серия s.35 Серия s.3538	ПНЕВМАТИКА
	Серия s.90 Серия s.9036 Серия s.63 Серия s.81 Серия s.94 Серия s.96 Серия s.59 Серия s.110 Серия s.111 Серия s.123 Серия s.124 Серия s.126 Серия s.128 Серия s.142 Серия s.6090	ВОДА
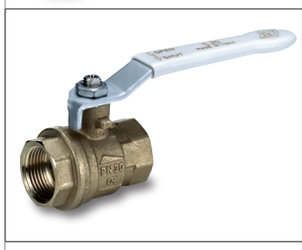	Серия s.20 Серия s.24 Серия s.28	ВОДА ПИТЬЕВАЯ
	Серия s.95 NPT Серия s.84 BSPT	РЕЗЬБА СПЕЦИАЛЬНАЯ
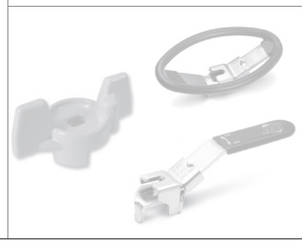	Рукоятки Рукоятки стальные Рукоятка левая Рукоятка «tronca» Memory Stop Рукоятки «бабочка» Рукоятка овальная Блокировка Удлиненный шток	КОМПЛЕКТУЮЩИЕ

s.20 DZR

шаровой кран
из латуни DZR
полный проход 1/4"- 2"

Соответствие RoHS

Технические характеристики

- Корпус и муфта из латуни DZR изготавливаются методом горячего прессования, обрабатываются пескоструйным методом и склеиваются Loctite®,
- Утверждено Danish Board of European Technical Approval for Construction products (DK), Sintef-Byggforsk (N), VTT (SF), Swedcert (S), and SISIR (Singapore), WRAS (UK), Гост (RU), СЭЗ (RU), Ростехнадзор (RU),
- Соответствует норме PED 97/23; согласно арт.3 пар.3 не требуется маркировка CE; не применять с опасными газами изделия свыше 25 мм, не применять с безопасными газами изделия свыше 40 мм,
- Латунь DZR соответствует нормам SBN-PFS 1983:2 и NR-BFS 1988:18,
- Полная проходимость потока согласно DIN 3357,
- Не выбиваемый давлением никелированный шток из латуни DZR,
- На штоке два O-Rings из EPDM для максимальной надежности_
- Нет необходимости в техническом обслуживании,
- Резьба ISO 228 параллельная Внутр/внутр,
- Смазочный материал без силикона на всех уплотнителях,
- Рабочее давление без резких скачков температуры: 30 bar (Kg/cm²),
- Температура -40°C +150°C (внимание: замораживание веществ внутри крана приводит его к негодности).

Варианты

- Интегрированный удлиненный шток (S.26),
- Корпус и компоненты из латуни CW617N,
- Удлиненный шток,
- Рукоятка-бабочка,
- Овальная рукоятка с блокирующим устройством,
- Рукоятка из нержавеющей стали AISI 430,
- Рукоятка-рычаг с блокирующим устройством.

По заявкам

- Шар и/или шток из нержавеющей стали AISI 316,
- Уплотнители PTFE с наполнением стекла,
- Персонализация по заявке клиента .

Компоненты

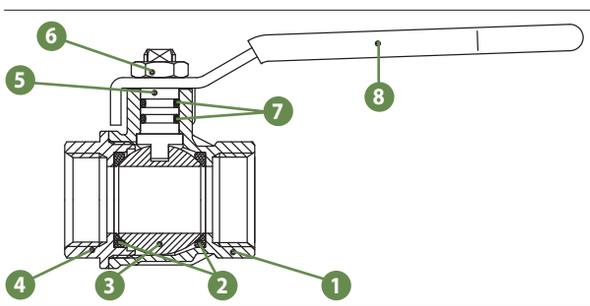

	Составные компоненты	Кол.	Материал
1	Корпус	1	ADZ
2	Уплотнитель шара	2	PTFE
3	Хромированный полированный шар	1	ADZ
4	Муфтовое соединение	1	ADZ
5	Шток	1	ADZ
6	Гайка, покрытие Geomet®	1	CB4FF
7	О-образное уплотнение	2	EPDM
8	Металлическая рукоятка, покрытие Geomet®	1	DD11

Давление-Температура

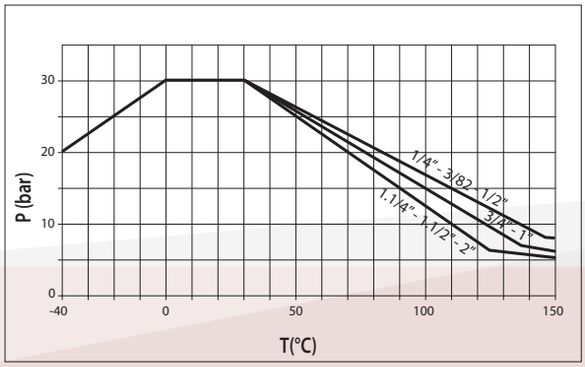

Потеря на трение

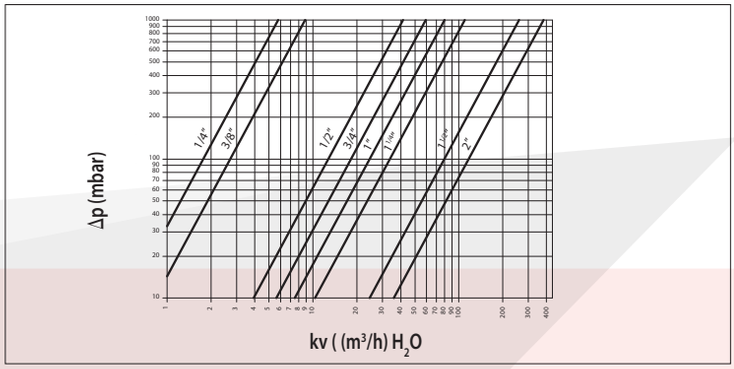

Рукоятка-рычаг

РЕЗЬБА ВНУТРЕННЯЯ - ВНУТРЕННЯЯ

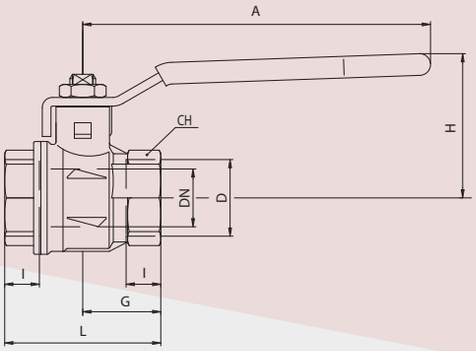

Код	S20B00	S20C00	S20D00	S20E00	S20F00	S20G00	S20H00	S20I00			
D (pollici)	1/4	3/8	1/2	3/4	1	1 1/4	1 1/2	2			
DN (mm)	8	10	15	20	25	32	40	50			
I (mm)	9	9	11	12	14	15	17	19			
L (mm)	39	39	50	54	67	77	90	106			
G (mm)	19.5	19.5	20	27	33.5	38.5	45	53			
A (mm)	100	100	100	120	120	158	158	158			
H (mm)	38	38	43	50	54	73	79	86			
CH (mm)	20	20	25	31	38	48	54	66			

Рукоятка-бабочка

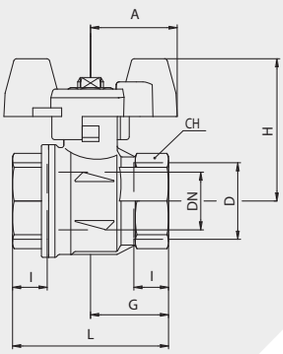

Код	S20B16	S20C16	S20D16	S20E16	S20F16	S20G16	S20H16	S20I16			
D (pollici)	1/4	3/8	1/2	3/4	1	1 1/4	1 1/2	2			
DN (mm)	8	10	15	20	25	32	40	50			
I (mm)	9	9	11	12	14	15	17	19			
L (mm)	39	39	50	54	67	77	90	106			
G (mm)	19.5	19.5	25	27	33.5	38.5	45	53			
A (mm)	25	25	25	30	30	57	57	57			
H (mm)	39	39	43	49.5	53.5	84.5	94.5	97.5			
CH (mm)	20	20	25	31	38	48	54	66			

Рукоятка с блокирующим замочным устройством

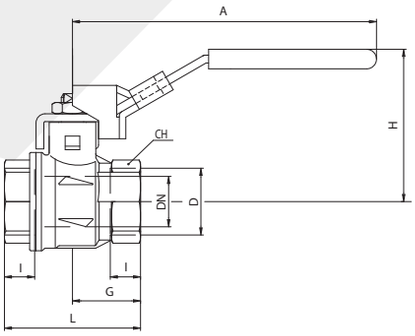

Код	S20B15	S20C15	S20D15	S20E15	S20F15	S20G15	S20H15	S20I15			
D (pollici)	1/4	3/8	1/2	3/4	1	1 1/4	1 1/2	2			
DN (mm)	8	10	15	20	25	32	40	50			
I (mm)	9	9	11	12	14	15	17	19			
L (mm)	39	39	50	54	67	77	90	106			
G (mm)	19.5	19.5	25	27	33.5	38.5	45	53			
A (mm)	96	96	96	117	117	156.5	156.5	156.5			
H (mm)	46.5	46.5	51	59.5	63.5	77	83	90			
CH (mm)	20	20	25	31	38	48	54	66			

s.24 DZR

шаровой кран
из латуни DZR
полный проход 1/4”- 2”

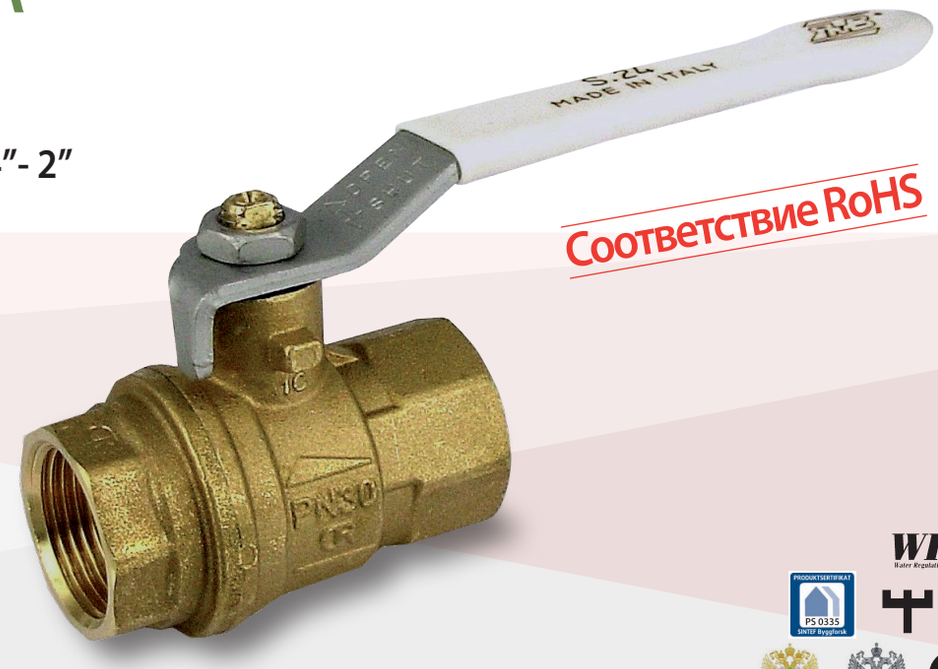

Соответствие RoHS

Технические характеристики

- Корпус и муфта из латуни DZR изготавливаются методом горячего прессования, обрабатываются пескоструйным методом и склеиваются Loctite®,
- Утверждено Swedcert (S), Sintef-Byggforsk (N), VTT (SF), WRAS (UK), Гост (RU), СЭЗ (RU), Ростехнадзор (RU),
- Соответствует норме PED 97/23; согласно арт.3 пар.3 не требуется маркировка CE; не применять с опасными газами изделия свыше 25 мм, не применять с безопасными газами изделия свыше 40 мм,
- Латунь DZR соответствует нормам SBN-PFS 1983:2 и NR-BFS 1988:18,
- Полная проходимость потока согласно DIN 3357,
- Не выбиваемый давлением никелированный шток из латуни DZR,
- На штоке два O-Rings из EPDM для максимальной надежности.
- Нет необходимости в техническом обслуживании,
- Резьба DIN2999, ISO 228 параллельная внутр/внутр,
- Смазочный материал без силикона на всех уплотнителях,
- Рабочее давление без резких скачков температуры: 30 bar (Kg/cm^2),
- Температура -40°C +150°C (внимание: замораживание веществ внутри крана приводит его к негодности),

Варианты

- Корпус и компоненты из латуни CW617N,
- Удлиненный шток,
- Рукоятка-бабочка,
- Овальная рукоятка с блокирующим устройством,
- Рукоятка из нержавеющей стали AISI 430,
- Рукоятка-рычаг с блокирующим устройством.

По заявкам

- Шар и/или шток из нержавеющей стали AISI 316,
- Уплотнители PTFE с наполнением стекла,
- Персонализация по заявке клиента .

Компоненты

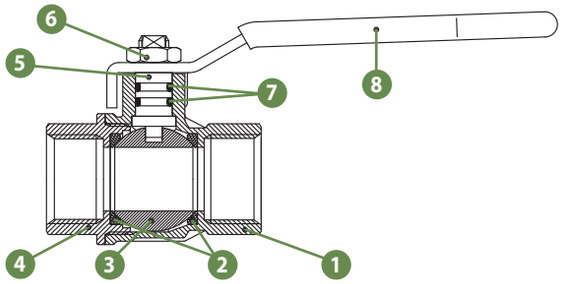

	Составные компоненты	Кол.	Материал
1	Корпус	1	ADZ
2	Уплотнитель шара	2	PTFE
3	Хромированный полированный шар	1	ADZ
4	Муфтовое соединение	1	ADZ
5	Шток	1	ADZ
6	Гайка, покрытие Geomet®	1	CB4FF
7	О-образное уплотнение	2	EPDM
8	Металлическая рукоятка, покрытие Geomet®	1	DD11

Давление-Температура

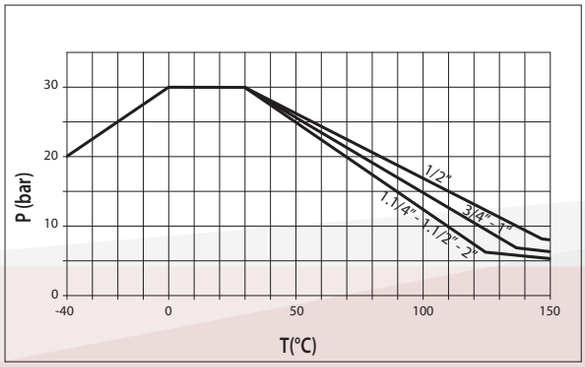

Потеря на трение

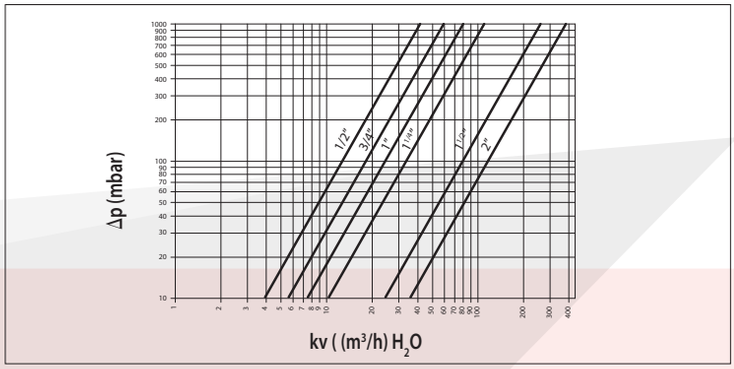

Рукоятка-рычаг

РЕЗЬБА ВНУТРЕННЯЯ - ВНУТРЕННЯЯ

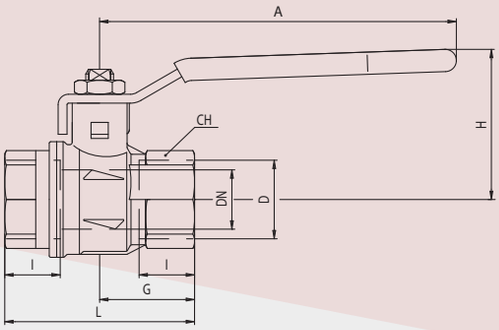

Код			S24D00	S24E00	S24F00	S24G00	S24H00	S24I00			
D (pollici)			1/2	3/4	1	1 1/4	1 1/2	2			
DN (mm)			15	20	25	32	40	50			
I (mm)			15.5	17	21	23	23	26.5			
L (mm)			59	64	81	93	102	121			
G (mm)			29.5	32	40.5	46.5	51	60.5			
A (mm)			100	120	120	158	158	158			
H (mm)			43	50	54	73	79	86			
CH (mm)			25	31	40	49	54	68.5			

Рукоятка-бабочка

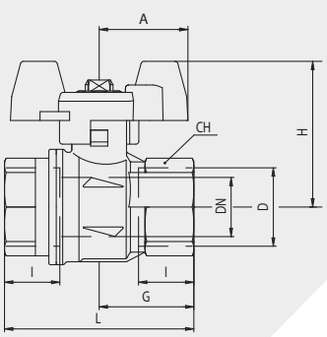

Код			S24D16	S24E16	S24F16	S24G16	S24H16	S24I16			
D (pollici)			1/2	3/4	1	1 1/4	1 1/2	2			
DN (mm)			15	20	25	32	40	50			
I (mm)			15.5	17	21	23	23	26.5			
L (mm)			59	64	81	93	102	121			
G (mm)			29.5	32	40.5	46.5	51	60.5			
A (mm)			25	30	30	57	57	57			
H (mm)			43	49.5	53.5	84.5	90.5	97.5			
CH (mm)			25	31	40	49	54	68.5			

Рукоятка с блокирующим замочным устройством

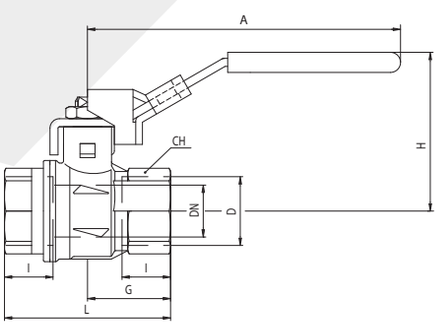

Код			S24D15	S24E15	S24F15	S24G15	S24H15	S24I15			
D (pollici)			1/2	3/4	1	1 1/4	1 1/2	2			
DN (mm)			15	20	25	32	40	50			
I (mm)			15.5	17	21	23	23	26.5			
L (mm)			59	64	81	93	102	121			
G (mm)			29.5	32	40.5	46.5	51	60.5			
A (mm)			96	117	117	156.5	156.5	156.5			
H (mm)			51	59.5	63.5	77	83	90			
CH (mm)			25	31	40	49	54	68.5			

s.28 DZR

шаровой кран
из латуни DZR
полный проход 10 – 54 mm
компрессорное
присоединение

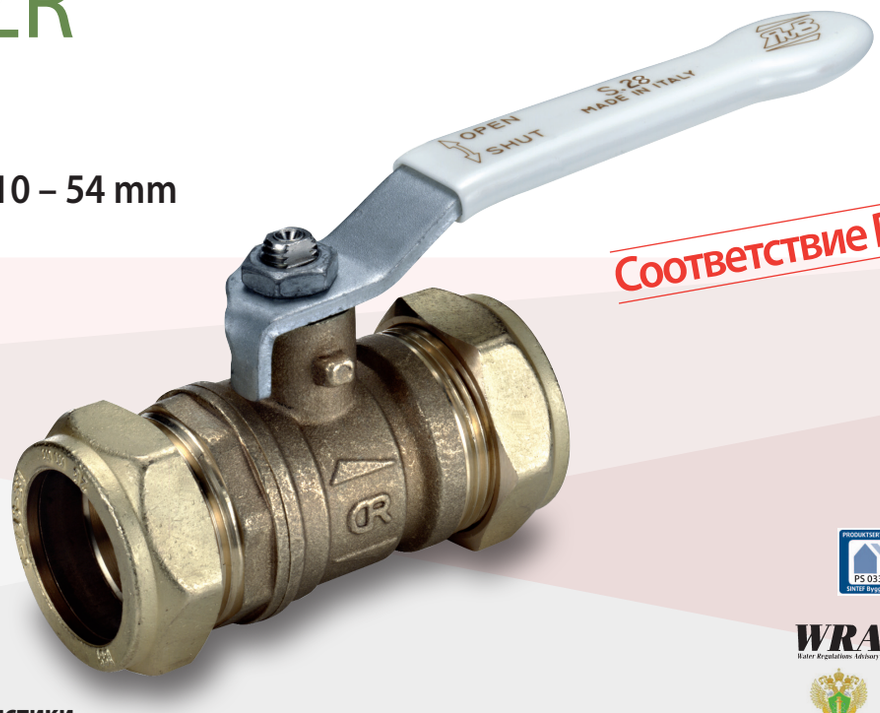

Соответствие RoHS

Технические характеристики

- Корпус и муфта из латуни DZR изготавливаются методом горячего прессования, обрабатываются пескоструйным методом и склеиваются Loctite®,
- **Утверждено** Danish Board of European Technical Approval for Construction products (DK), Sintef-Byggforsk (N), according to NKB product rules no.12. "Metal compression fittings for copper tubes", VTT (SF), Swedcert (S), WRAS (UK), Гост (RU), СЭЗ (RU), Ростехнадзор (RU),
- Соответствует норме PED 97/23; согласно арт.3 пар.3 не требуется маркировка CE, не применять с опасными газами изделия свыше 25 мм,
- Латунь DZR соответствует нормам **SBN-PFS 1983:2** и **NR-BFS** 1988:18,
- **Полная проходимость** потока согласно DIN 3357,
- **Не выбиваемый давлением никелированный шток из латуни DZR**,
- На штоке два O-Rings из EPDM для максимальной надежности ,
- **Компрессорное присоединение** в соответствие с EN 1254-2 и NKB no.12,
- Смазочный материал без силикона на всех уплотнителях,
- **Рабочее давление без резких скачков температуры**: 16 bar (Kg/cm^2),
- Температура **-40°C +150°C** (внимание: замораживание веществ внутри крана приводит его к негодности).

Варианты

- **Интегрированный удлиненный шток** (s.30),
- Удлиненный **шток**,
- Рукоятка-**бабочка**,
- **Овальная рукоятка с блокирующим устройством**,
- Рукоятка из **нержавеющей стали** AISI 430,
- Рукоятка-рычаг **с блокирующим устройством.**

По заявкам

- **Шар и/или шток из нержавеющей стали** AISI 316,
- **Уплотнители** PTFE с наполнением стекла,
- Персонализация по заявке клиента .

Компоненты

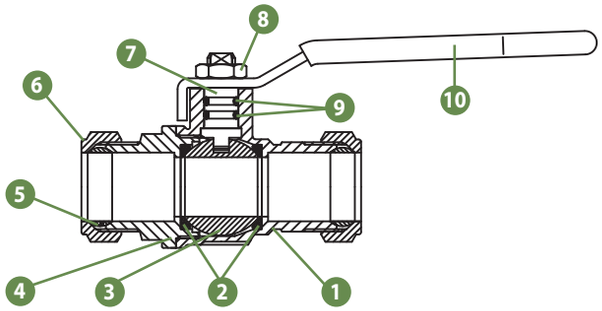

	Составные компоненты	Кол.	Материал
1	Корпус	1	ADZ
2	Уплотнитель шара	2	PTFE
3	Хромированный полированный шар	1	ADZ
4	Муфта	1	ADZ
5	Компрессорное присоединение	2	CW614N
6	Гайка накидная	2	CW614N
7	Шток	1	ADZ
8	Гайка, покрытие Geomet®	1	CB4FF
9	О-образное уплотнение	2	EPDM
10	Металлическая рукоятка, покрытие Geomet®	1	DD11

Давление-Температура

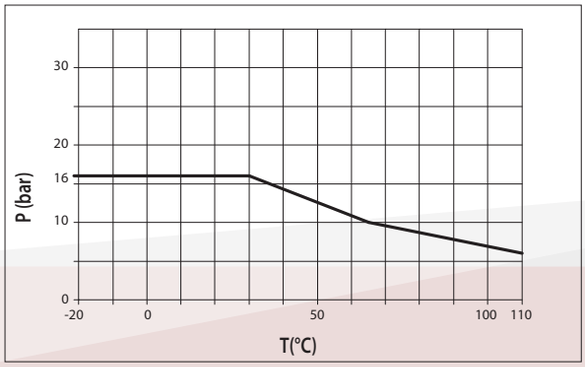

Потеря на трение

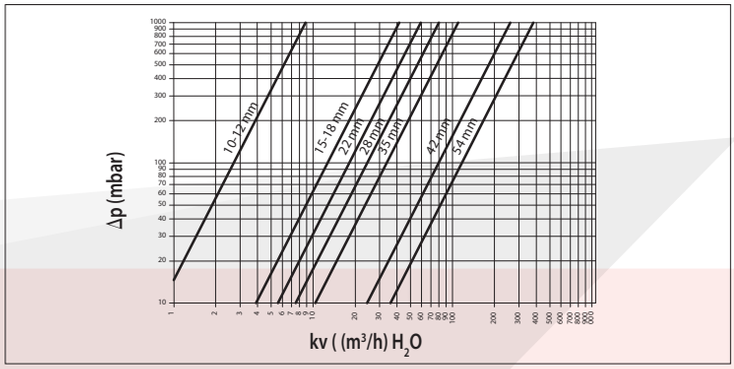

Рукоятка-рычаг

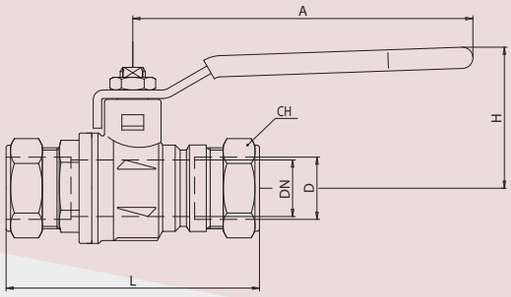

КОМПРЕССОРНОЕ ПРИСОЕДИНЕНИЕ

Код	S28C10	S28C12	S28D15	S28D18	S28E22	S28F28	S28G35	S28H42	S28I54		
D (pollici)	10	12	15	18	22	28	35	42	54		
DN (mm)	8	10	15	15	20	25	32	40	50		
L (mm)	66.5	67	72	78.5	79	90.5	110	128.5	142		
A (mm)	100	100	100	100	120	120	158	158	158		
H (mm)	38	38	43	43	50	54	73	79	86		
CH (mm)	17	19	24	27	32	38.5	48	54	70		

Рукоятка-бабочка

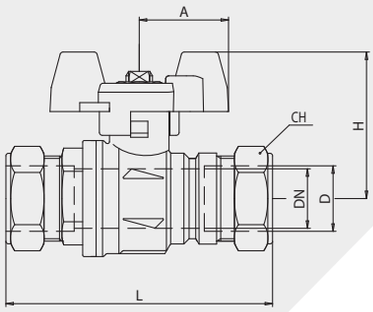

Код	S28C10F	S28C12F	S28D15F	S28D18F	S28E22F	S28F28F	S28G35F	S28H42F	S28I54F		
D (pollici)	10	12	15	18	22	28	35	42	54		
DN (mm)	8	10	15	15	20	25	32	40	50		
L (mm)	66.5	67	72	78.5	79	90.5	110	128.5	142		
A (mm)	25	25	25	25	30	30	57	57	57		
H (mm)	41	41	43	43	49.5	53.5	84.5	90.5	97.5		
CH (mm)	17	19	24	27	32	38.5	48	54	70		

Рукоятка с блокирующим замочным устройством

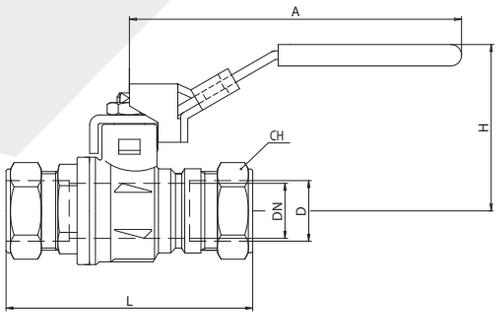

Код	S28C10B	S28C12B	S28D15B	S28D18B	S28E22B	S28F28B	S28G35B	S28H42B	S28I54B		
D (pollici)	10	12	15	18	22	28	35	42	54		
DN (mm)	8	10	15	15	20	25	32	40	50		
L (mm)	66.5	67	72	78.5	79	90.5	110	128.5	142		
A (mm)	96	96	96	96	117	117	156.5	156.5	156.5		
H (mm)	49	49	51	51	59.5	63.5	77	83	90		
CH (mm)	17	19	24	27	32	38.5	48	54	70		

Резьба специальная

Резьба специальная

	Серия k60 Серия k84 Серия s.84EN331 Серия s.10	ГАЗ
	Серия s.33 Серия s.85 Серия s.100/101 Серия s.6400 – s.7400 Электро и пневмо приводы	ИНДУСТРИЯ
	Серия s.93 Серия s.34 Серия s.35 Серия s.3538	ПНЕВМАТИКА
	Серия s.90 Серия s.9036 Серия s.63 Серия s.81 Серия s.94 Серия s.96 Серия s.59 Серия s.110 Серия s.111 Серия s.123 Серия s.124 Серия s.126 Серия s.128 Серия s.142 Серия s.6090	ВОДА
	Серия s.20 Серия s.24 Серия s.28	ВОДА ПИТЬЕВАЯ
	Серия s.95 NPT Серия s.84 BSPT	РЕЗЬБА СПЕЦИАЛЬНАЯ
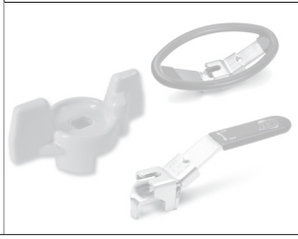	Рукоятки Рукоятки стальные Рукоятка левая Рукоятка «tronca» Memory Stop Рукоятки «бабочка» Рукоятка овальная Блокировка Удлиненный шток	КОМПЛЕКТУЮЩИЕ

s.95 NPT

латунный шаровой кран полный проход 1/4″- 4″

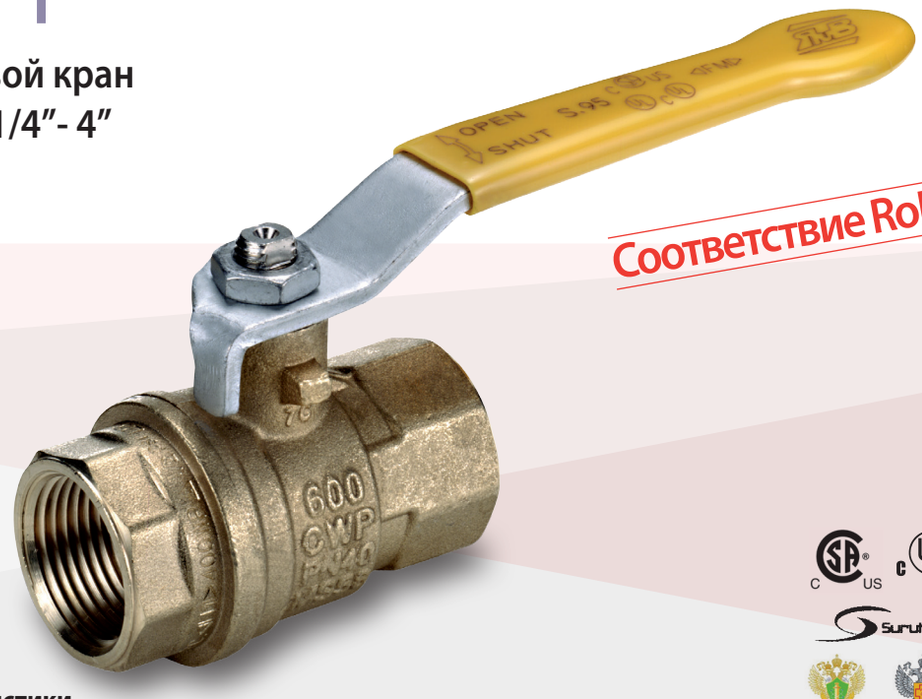

Соответствие RoHS

Технические характеристики

- Латунный корпус и муфта изготавливаются методом горячего прессования, обрабатываются пескоструйным методом и склеиваются Loctite®,
- Утверждено Canadian standards Association (CSA formerly AGA and CGA), Underwriters Laboratories (UL), Canadian Underwriters Laboratories (cUL), Factory Mutual (FM), соответствует WW-V-35C Federal U.S. Specification, Suruhanjaya Tenaga (MY), Гост (RU), СЭЗ (RU), Ростехнадзор (RU),
- Латунный сплав соответствует нормам EN 12165 e EN 12164 (бывшие DIN 17660 e UNI 5705-65),
- Полная проходимость потока согласно DIN 3357,
- Не выбиваемый давлением никелированный шток,
- На штоке два O-Rings из FPM для максимальной надежности,
- Нет необходимости в техническом обслуживании,
- Резьба NPT конусная ANSI B.1.20.1 внутр/внутр,
- Смазочный материал без силикона на всех уплотнителях,,
- Рабочее давление без резких скачков температуры: 40 bar (Kg/cm^2) до 2″, 30 bar свыше 2″,
- Температура -40°C +170°C (внимание: замораживание веществ внутри крана приводит его к негодности).

Варианты

- Удлиненный шток,
- Рукоятка-бабочка,
- Овальная рукоятка с блокирующим устройством,
- Рукоятка из нержавеющей стали AISI 430,
- Рукоятка-рычаг с блокирующим устройством.

По заявкам

- Шар и/или шток из нержавеющей стали AISI 316,
- Уплотнители PTFE с наполнением стекла,
- Персонализация по заявке клиента.

Компоненты

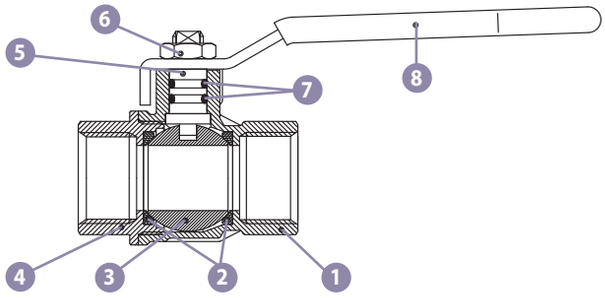

	Составные компоненты	Кол.	Материал
1	Латунный корпус	1	CW617N
2	Уплотнитель шара	2	PTFE
3	Хромированный полированный шар	1	CW617N
4	Муфтовое соединение	1	CW617N
5	Шток никелированный	1	CW617N
6	Гайка, покрытие Geomet®	1	CB4FF
7	О-образное уплотнение	2	FPM
8	Металлическая рукоятка, покрытие Geomet®	1	DD11

Давление-Температура

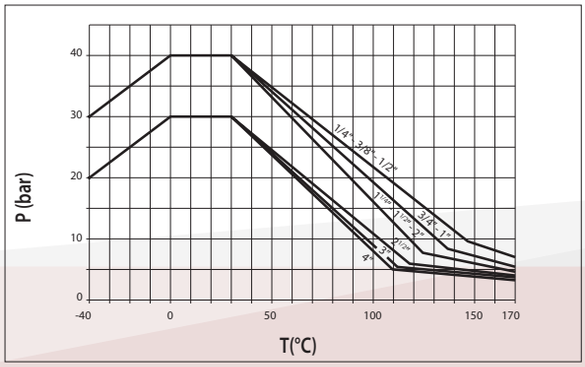

Потеря на трение

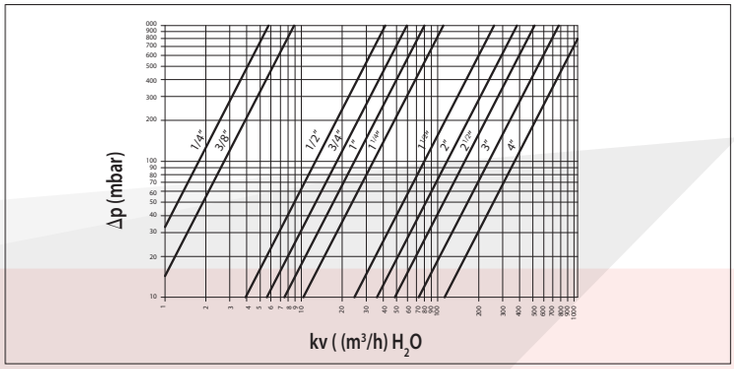

Рукоятка-рычаг

РЕЗЬБА ВНУТРЕННЯЯ - ВНУТРЕННЯЯ

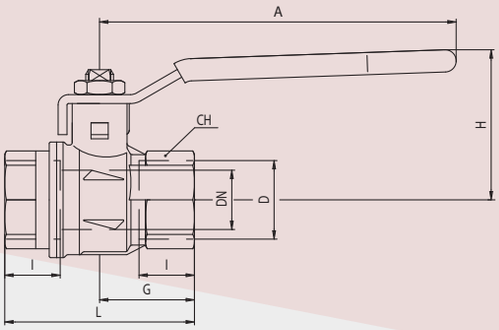

Код	S95B41	S95C41	S95D41	S95E41	S95F41	S95G41	S95H41	S95I41	S95L41	S95M41	S95N41
D (pollici)	1/4	3/8	1/2	3/4	1	1 1/4	1 1/2	2	2 1/2	3	4
DN (mm)	8	10	15	20	25	32	40	50	65	80	100
l (mm)	12	12	15.5	17	21	23	23	26.5	32	35	41.5
L (mm)	45	45	59	64	81	93	102	121	156	177	216
G (mm)	22.5	22.5	29.5	32	40.5	46.5	51	60.5	78	88.5	108
A (mm)	82	82	100	120	120	158	158	158	255	255	255
H (mm)	38	38	43	50	54	73	79	86	132	140	154
CH (mm)	20	20	25	31	40	49	54	68.5	85	99	125

Рукоятка-бабочка

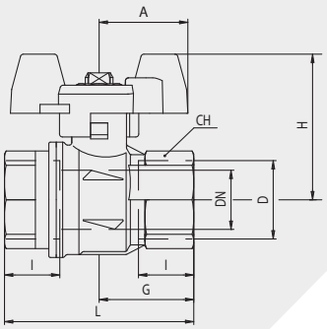

Код	S95B46	S95C46	S95D46	S95E46	S95F46	S95G46	S95H46	S95I46			
D (pollici)	1/4	3/8	1/2	3/4	1	1 1/4	1 1/2	2			
DN (mm)	8	10	15	20	25	32	40	50			
l (mm)	12	12	15.5	17	21	23	23	26.5			
L (mm)	45	45	59	64	81	93	102	121			
G (mm)	22.5	22.5	29.5	32	40.5	46.5	51	60.5			
A (mm)	25	25	25	30	30	57	57	57			
H (mm)	39	39	43	49.5	53.5	84.5	90.5	97.5			
CH (mm)	20	20	25	31	40	49	54	68.5			

Рукоятка с блокирующим замочным устройством

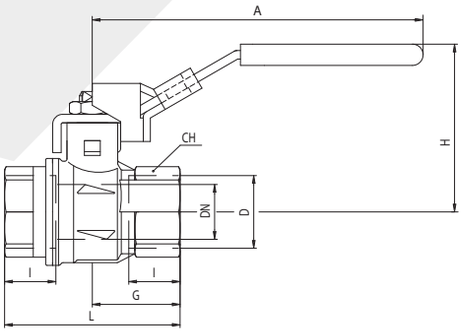

Код	S95B45	S95C45	S95D45	S95E45	S95F45	S95G45	S95H45	S95I45	S95L45	S95M45	S95N45
D (pollici)	1/4	3/8	1/2	3/4	1	1 1/4	1 1/2	2	2 1/2	3	4
DN (mm)	8	10	15	20	25	32	40	50	65	80	100
l (mm)	12	12	15.5	17	21	23	23	26.5	32	35	41.5
L (mm)	45	45	59	64	81	93	102	121	156	177	216
G (mm)	22.5	22.5	29.5	32	40.5	46.5	51	60.5	78	88.5	108
A (mm)	96	96	96	117	117	156.5	156.5	156.5	255	255	255
H (mm)	46.5	46.5	51	59.5	63.5	77	83	90	132	140	154
CH (mm)	20	20	25	31	40	49	54	68.5	85	99	125

s.84 BSPT

латунный шаровой кран полный проход 1/4”- 4”

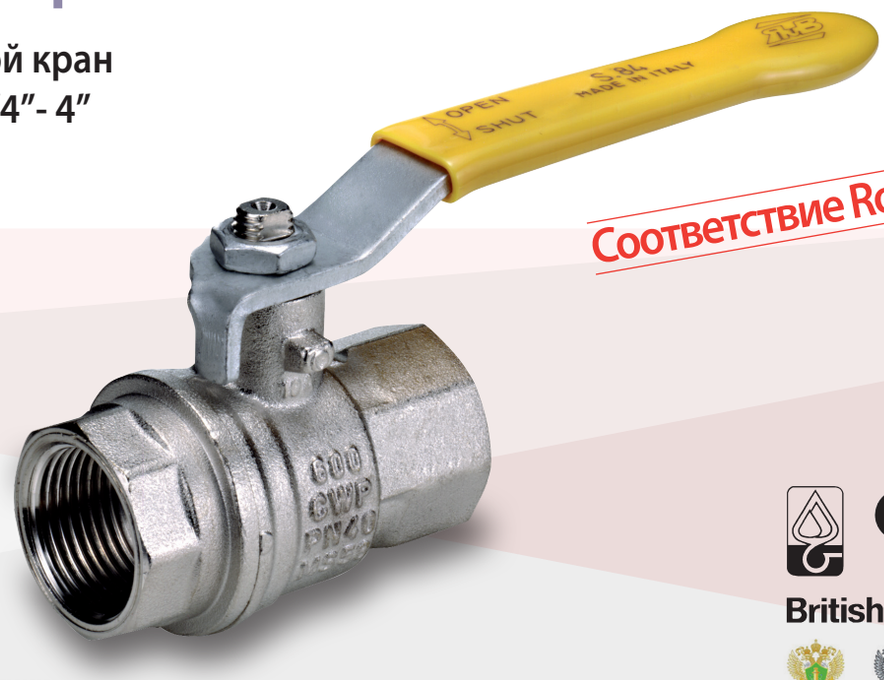

Соответствие RoHS

British Gas

Технические характеристики

- Латунный корпус и муфта изготавливаются методом горячего прессования, обрабатываются пескоструйным методом и склеиваются Loctite®;
- **Утверждено** The Australian Gas Association (AUS), Danish Board of European Technical Approval for Construction Products (DK), EC от British Gas согласно EN 331 (UK), Гост (RU), СЭЗ (RU), Ростехнадзор (RU),
- Соответствует директиве **Pressure Equipment Directive** 97/23 CE module B+D by Pascal (1115),
- Латунный сплав соответствует нормам **EN 12165** и **EN 12164** (бывшие DIN 17660 и UNI 5705-65),
- **Полная проходимость** потока согласно DIN 3357,
- **Не выбиваемый давлением никелированный шток**,
- На штоке два O-Rings из **FPM** для максимальной надежности ,
- **Нет необходимости в техническом обслуживании**,
- **Резьба ISO 7/1, BS 21 BSPT конусная** внутр,/внутр,
- **Смазочный материал без силикона** на всех уплотнителях,
- Рабочее **давление** без резких скачков температуры 40 bar (Kg/cm^2) до 2”, 30 bar свыше 2”,
- Температура **-40°C +170°C** (внимание: замораживание веществ внутри крана приводит его к негодности).
- При использовании опасных веществ - температура от -20°C до +60°C, давление до 5 bar.

Варианты

- Резьба **внутр/ наружная**,
- Удлиненный **шток**,
- Рукоятка-**бабочка**,
- **Овальная рукоятка с блокирующим замочным устройством**,
- Рукоятка из **нержавеющей стали** AISI 430,
- Рукоятка-рычаг **с блокирующим замочным устройством**.

По заявкам

- **Шар/шток из AISI 316**,
- **Уплотнители** PTFE с наполнением стекла,
- Персонализация по заявке клиента.

Компоненты

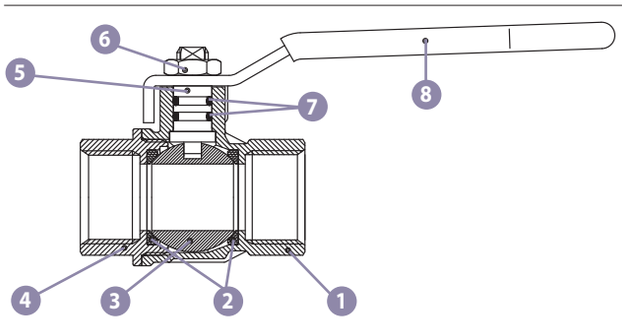

	Составные компоненты	Кол.	Материал
1	Латунный никелированный корпус	1	CW617N
2	Уплотнитель шара	2	PTFE
3	Хромированный полированный шар	1	CW617N
4	Муфтовое соединение	1	CW617N
5	Шток никелированный	1	CW617N
6	Гайка, покрытие Geomet®	1	CB4FF
7	О-образное уплотнение	2	FPM
8	Металлическая рукоятка, покрытие Geomet®	1	DD11

Давление-Температура

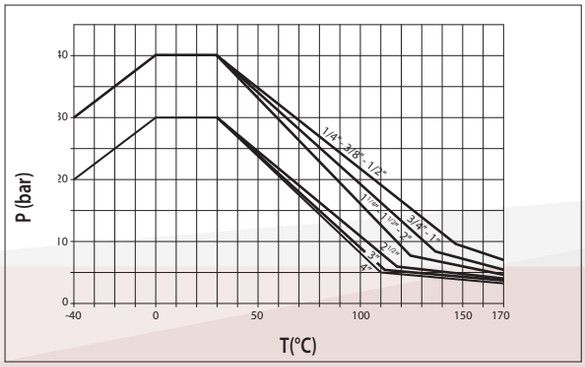

Потеря на трение

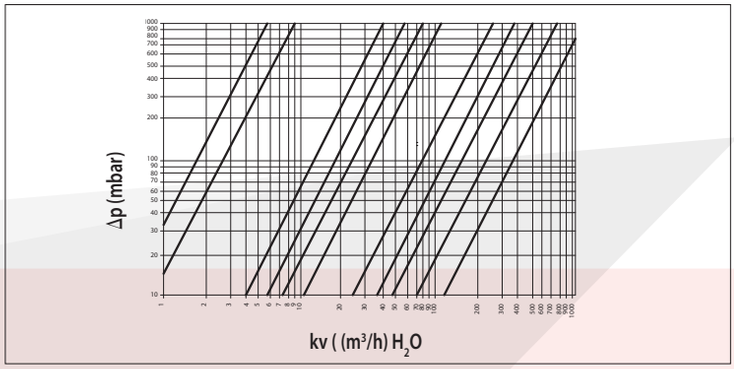

Рукоятка-рычаг

РЕЗЬБА ВНУТРЕННЯЯ - ВНУТРЕННЯЯ

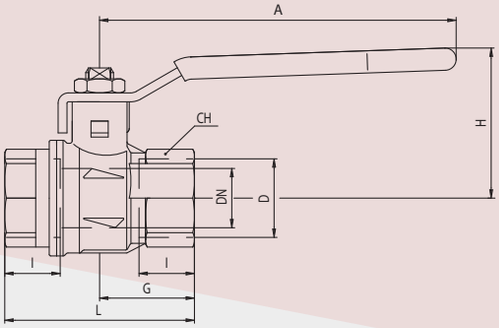

Код	S84B50	S84C50	S84D50	S84E50	S84F50	S84G50	S84H50	S84I50	S84L50	S84M50	S84N50
D (pollici)	1/4	3/8	1/2	3/4	1	1 1/4	1 1/2	2	2 1/2	3	4
DN (mm)	8	10	15	20	25	32	40	50	65	80	100
I (mm)	12	12	15.5	17	21	23	23	26.5	32	35	41.5
L (mm)	45	45	59	64	81	93	102	121	156	177	216
G (mm)	22.5	22.5	29.5	32	40.5	46.5	51	60.5	78	88.5	108
A (mm)	82	82	100	120	120	158	158	158	255	255	255
H (mm)	38	38	43	50	54	73	79	86	132	140	154
CH (mm)	20	20	25	31	40	49	54	68.5	85	99	125

Рукоятка-бабочка

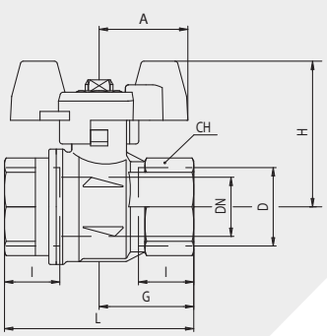

Код	S84B56	S84C56	S84D56	S84E56	S84F56	S84G56	S84H56	S84I56			
D (pollici)	1/4	3/8	1/2	3/4	1	1 1/4	1 1/2	2			
DN (mm)	8	10	15	20	25	32	40	50			
I (mm)	12	12	15.5	17	21	23	23	26.5			
L (mm)	45	45	59	64	81	93	102	121			
G (mm)	22.5	22.5	29.5	32	40.5	46.5	51	60.5			
A (mm)	25	25	25	30	30	57	57	57			
H (mm)	39	39	43	49.5	53.5	84.5	90.5	97.5			
CH (mm)	20	20	25	31	40	49	54	68.5			

Рукоятка с блокирующим замочным устройством

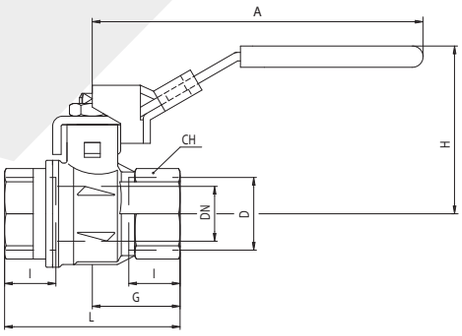

Код	S84B59	S84C59	S84D59	S84E59	S84F59	S84G59	S84H59	S84I59	S84L59	S84M59	S84N59
D (pollici)	1/4	3/8	1/2	3/4	1	1 1/4	1 1/2	2	2 1/2	3	4
DN (mm)	8	10	15	20	25	32	40	50	65	80	100
I (mm)	12	12	15.5	17	21	23	23	26.5	32	35	41.5
L (mm)	45	45	59	64	81	93	102	121	156	177	216
G (mm)	22.5	22.5	29.5	32	40.5	46.5	51	60.5	78	88.5	108
A (mm)	96	96	96	117	117	156.5	156.5	156.5	255	255	255
H (mm)	46.5	46.5	51	59.5	63.5	77	83	90	132	140	154
CH (mm)	20	20	25	31	40	49	54	68.5	85	99	125

Комплектующие

Комплектующие

	Серия k60 Серия k84 Серия s.84EN331 Серия s.10	ГАЗ
	Серия s.33 Серия s.85 Серия s.100/101 Серия s.6400 – s.7400 Электро и пневмо приводы	ИНДУСТРИЯ
	Серия s.93 Серия s.34 Серия s.35 Серия s.3538	ПНЕВМАТИКА
	Серия s.90 Серия s.9036 Серия s.63 Серия s.81 Серия s.94 Серия s.96 Серия s.59 Серия s.110 Серия s.111 Серия s.123 Серия s.124 Серия s.126 Серия s.128 Серия s.142 Серия s.6090	ВОДА
	Серия s.20 Серия s.24 Серия s.28	ВОДА ПИТЬЕВАЯ
	Серия s.95 NPT Серия s.84 BSPT	РЕЗЬБА СПЕЦИАЛЬНАЯ
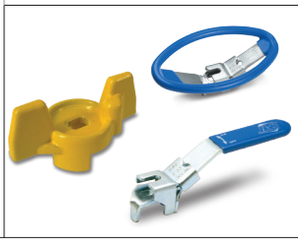	Рукоятки Рукоятки стальные Рукоятка левая Рукоятка «tronca» Memory Stop Рукоятки «бабочка» Рукоятка овальная Блокировка Удлиненный шток	КОМПЛЕКТУЮЩИЕ

Рукоятки

Рукоятка-рычаг из углеродистой стали, обработанная антикоррозионным составом Geomet® и покрыта PVC

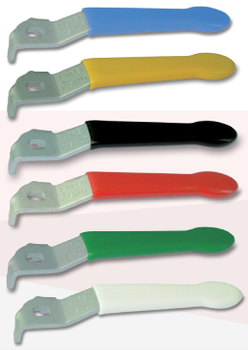

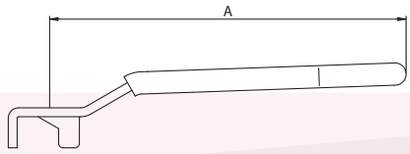

Краны полнопроходные и мини		1/4″÷3/8″	1/2″	3/4÷1″	1.1/4″÷2″	2.1/2÷4″
Краны с редуцированным проходом		1/4″÷3/8″	1/2″÷3/4″	1″÷1.1/4″	1.1/2″÷2.1/2″	3″÷4″
A (mm)		82	100	120	158	255
красны	КОД	PLFR11	PLFR13	PLFR16	PLFR19	PMFR20
желтый	КОД	PLFG11	PLFG13	PLFG16	PLFG19	PMFG20
черный	КОД	PLFN11	PLFN13	PLFN16	PLFN19	PMFN20
белый	КОД	PLFW13	PLFW16	PLFW19		
голубой	КОД	PLFA11	PLFA13	PLFA16	PLFA19	PMFA20
зеленый	КОД	PLFV13	PLFV16	PLFV19		

Рукоятка-рычаг из нержавеющей стали AISI430 покрыта PVC

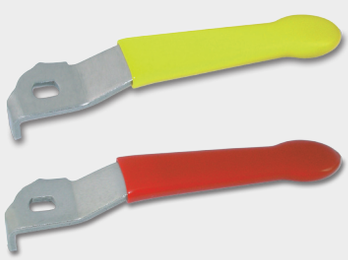

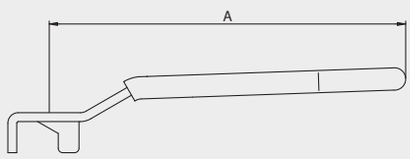

Краны полнопроходные и мини		1/4″÷3/8″	1/2″	3/4÷1″	1.1/4″÷2″	
Краны с редуцированным проходом		1/4″÷3/8″	1/2″÷3/4″	1″÷1.1/4″	1.1/2″÷2.1/2″	
A (mm)		82	100	120	158	
красны	КОД		PLAR13	PLAR16	PLAR19	
желтый	КОД	PLAG11	PLAG13	PLAG16	PLAG19	

Рукоятка левая

из углеродистой стали, обработанная антикоррозионным составом Geomet® и покрыта PVC

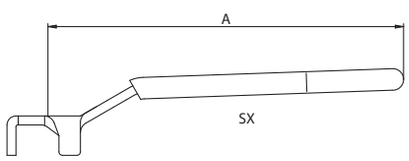

Краны полнопроходные и мини		1/4″÷3/8″	1/2″			
Краны с редуцированным проходом		1/4″÷3/8″	1/2″÷3/4″			
A (mm)		100	100			
черный	КОД	PLFN10	PLFN10			

Рукоятка «tronca»

для кранов *RuB* до 2″

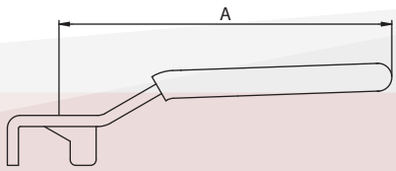

Краны полнопроходные и мини		1/4″÷3/8″	1/2″	3/4÷1″	1.1/4″÷2″	
Краны с редуцированным проходом		1/4″÷3/8″	1/2″÷3/4″	1″÷1.1/4″	1.1/2″÷2.1/2″	
A (mm)		45	45	90	100	
желтый	**КОД**	**PLTG13**	**PLTG13**	**PLTG16**	**PLTG19**	

Memory stop

для кранов *RuB* до 2″

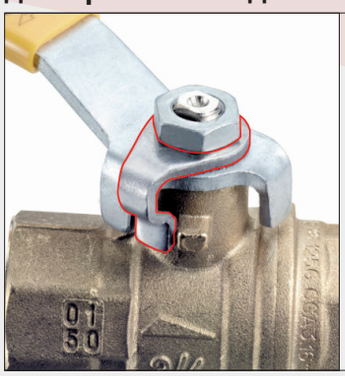

Позволяет контролировать поток регулируя открытие крана в установленном положении. Memory Stop легко устанавливается на стандартные рукоятки даже при нахождении крана в рабочем положении. Установив Memory Stop и зафиксировав угол открытия , кран устанавливается из положения «полностью закрыто» в положение «частично открыто», где открытие регулируется по мере необходимости и может быть быстро изменено.

Краны полнопроходные		1/4″÷3/8″	1/2″	3/4÷1″	1.1/4″÷2″	
Краны с редуцированным проходом		1/4″÷3/8″	1/2″÷3/4″	1″÷1.1/4″	1.1/2″÷2.1/2″	
желтый	**КОД**	**PPMA03**	**PPMA03**	**PPMA06**	**PPMA09**	

Рукоятка-бабочка

для кранов *RuB* до 2″

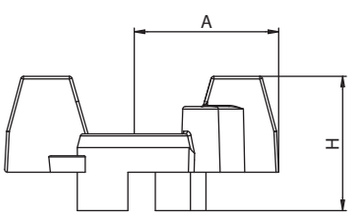

Краны полнопроходные		1/4″÷3/8″	1/2″	3/4÷1″	1.1/4″÷2″	
Краны с редуцированным проходом		1/4″÷3/8″	1/2″÷3/4″	1″÷1.1/4″	1.1/2″÷2.1/2″	
A (mm)		25	25	30	57	
H (mm)		24,5	24,5	28	38	
красны	**КОД**	**PFAR03**	**PFAR03**	**PFAR06**	**PFFR09**	
желтый	**КОД**	**PFAG03**	**PFAG03**	**PFAG06**	**PFFG09**	
синий	**КОД**	**PFAB03**	**PFAB03**	**PFAB06**	**PFFA09**	

Рукоятка с блокирующим замочным устройством

для большинства кранов *RuB* от ¼″ до 4″

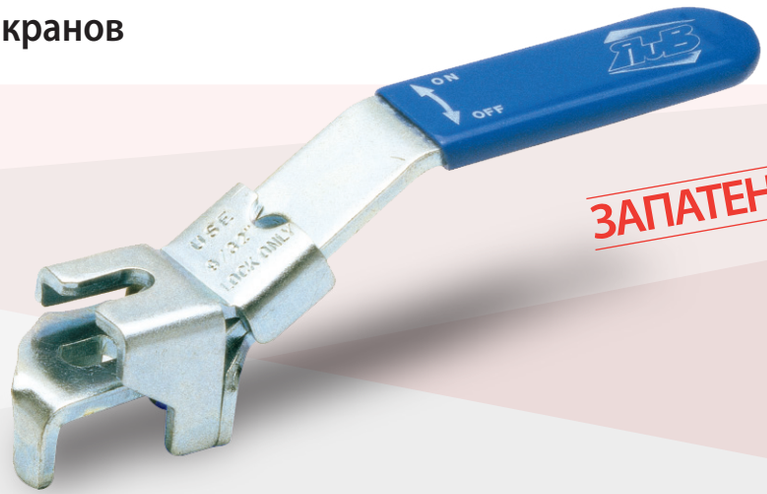

ЗАПАТЕНТОВАНО

Технические характеристики

Рукоятка RuB с блокирующим замочным устройством реализована из прочной стали и покрыта Geomet ®, спроектирована для предотвращения нежелательного вмешательства. Блокирующее замочное устройство полностью покрывает гайку, что полностью исключает возможность свинчивания гайки ключем и снятие рукоятки вместе с замком.
Легко устанавливается даже на краны уже в работе. Блокирует кран s.93 только в закрытом положении в соответствии с нормой безопасности OSHA (USA), все остальные краны RuB могут блокироваться в закрытом либо открытом положении.

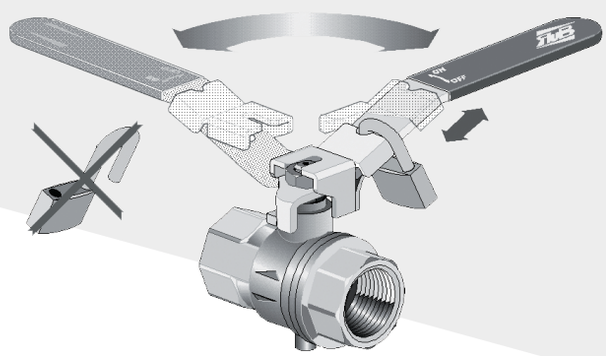

Блокирует кран s.93 только в закрытом положении

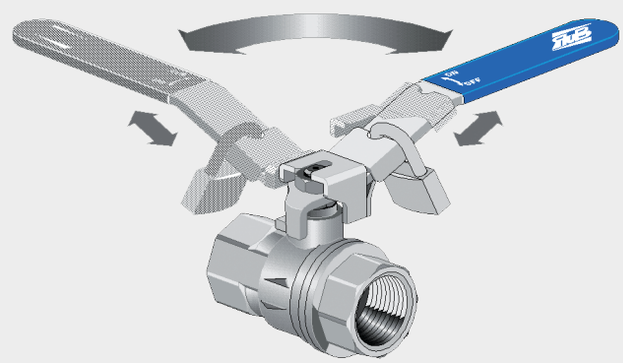

Блокирует в закрытом либо открытом положении все остальные краны RuB

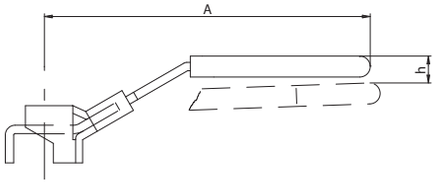

A - длина от центра штока
h - Высота относительно стандартной рукоятки
Применять замок с диаметром 7 мм до2″ и 8 мм свыше.

Краны полнопроходные	1/4″÷3/8″	1/2″	3/4÷1″	1.1/4″÷2″	2.1/2÷4″
Краны с редуцированным проходом	1/4″÷3/8″	1/2″÷3/4″	1″÷1.1/4″	1.1/2″÷2.1/2″	3″÷4″
A (mm)	96	96	117	156.5	255
H (mm)	85	85	95	4	0
Код	PBFA13	PBFA13	PBFA16	PBFA19	PBFA20

Рукоятка овальная/круглая с блокирующим замочным устройством

для кранов *RuB*
от ¼″ до 4″

ЗАПАТЕНТОВАНО

Технические характеристики

Овальная/круглая рукоятка разработана для применения , где ограниченное пространмтво не позволяет возможность использования рукоятки-рычага. Реализована из прочной стали с блокирующим замочным устройством и защищена авторскими провами. Овальная. рукоятка устанавливается на краны до 2″, круглая на краны от 2.1/2″ до 4″. Легко устанавливается даже на краны уже в работе.

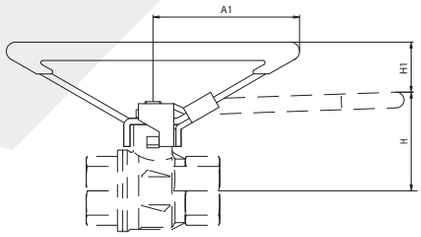

A - длина от центра штока
h - Высота относительно стандартной рукоятки
Применять замок с диаметром 7 мм до2″ и 8 мм свыше.

Краны полнопроходные	1/4″÷3/8″	1/2″	3/4÷1″	1.1/4″÷2″	2.1/2÷4″
Краны с редуцированным проходом	1/4″÷3/8″	1/2″÷3/4″	1″÷1.1/4″	1.1/2″÷2.1/2″	3″÷4″
A1 (mm)	58	58	70	70	155
H1 (mm)	20	19.5	22	15	3.2
Код	PBOA03	PBOA03	PBOA06	PBOA09	PBOA10

КОМПЛЕКТУЮЩИЕ

Удлиненный шток

для большинства кранов *RuB* от ¼″ до 2″

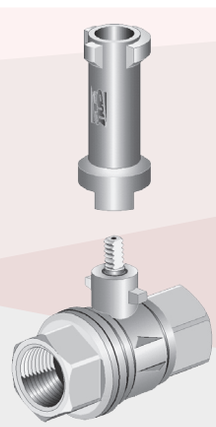

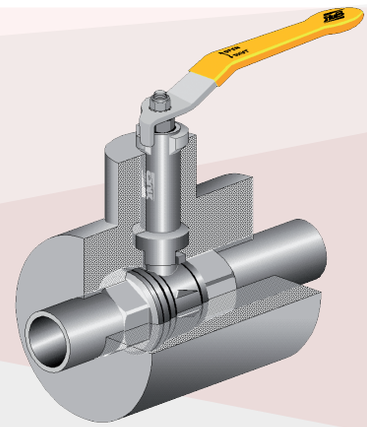

Технические характеристики

Удлиненный шток позволяет приводить в действие кран установленный на трубопроводах с изоляцией.
Изготовлен методом горячего прессования, спроектирован для минимальных термических потерь.
Легко устанавливается даже на краны уже в работе.

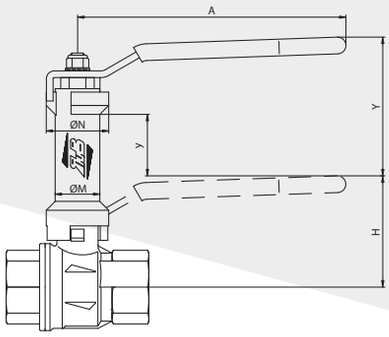

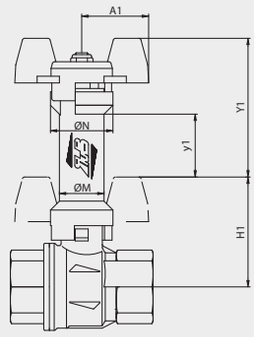

Краны полнопроходные	1/4″-3/8″	1/2″	3/4″-1″	1 1/4″-1 1/2″-2″	
Краны с редуцированным проходом	1/2″-3/4″	1″-1 1/4″	1 1/2″-2″		
M (mm)	17	17	20	26	
N (mm)	25	25	28	36	
A (mm)	82	100	120	158	
Y (mm)	56.5	56.5	62.5	67.5	
y (mm)	26.5	26.5	27.5	20.5	
A1 (mm)	25	25	30		
Y1 (mm)	56.5	56.5	62.5		
y1 (mm)	26.5	26	30.5		

Показатели Y, y, Y1, y1 добавлять к размеру H.

Компоненты

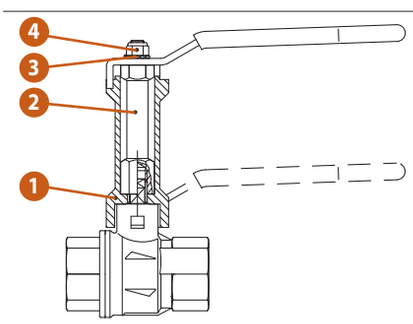

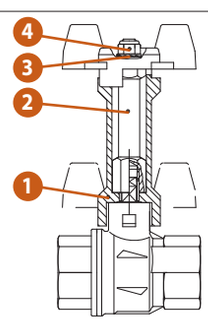

Составные компоненты		Кол.	Материал
1	Корпус	1	CW617N
2	Удлиненный шток	1	CW617N
3	Шайба	1	Сталь
4	Гайка	1	Сталь

КОМПЛЕКТУЮЩИЕ

Note

Note

Note

Note

Note